LEDLINE ECX

ELEKTRONISCHE KONSTANTSTROMTREIBER

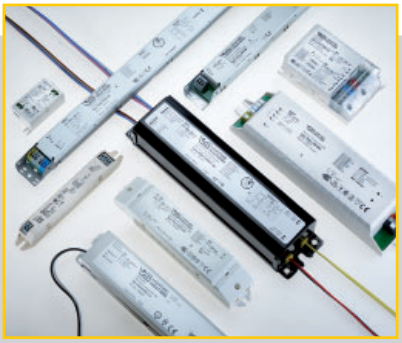

LED-KONSTANTSTROMTREIBER

Elektronische Konverter
für konstantstrombetriebene LED-Module

Zum sicheren Betrieb von LEDs in einer Reihenschaltung muss der Betriebsstrom durch den LED-Treiber auf einen konstanten Wert begrenzt werden.

Leuchtdioden sind Halbleiterbauelemente mit lichtemittierendem p-n-Übergang. Durch die Diodencharakteristik kann der Strom durch eine LED nur in eine Richtung fließen. Außerdem kann sich durch dieses nichtlineare Verhalten und durch die speziellen Eigenschaften des Halbleiters die Strom- und Leistungsaufnahme einer LED bei Erwärmung erhöhen.

Wird dieser Effekt nicht begrenzt, kann die immer weiter steigende Erwärmung zur Zerstörung des Halbleiterübergangs führen. Daher empfiehlt VS für den Betrieb aller konstantstrombetriebenen LED-Module die Verwendung eines externen Konstantstromtreibers. Damit durch jede LED der gleiche Strom fließt ist nur die Reihenschaltung von konstantstrombetriebenen LED-Modulen erlaubt.

Für die jeweilige Applikation muss die Konstantstromquelle so ausgewählt werden, dass sie den benötigten Strom liefert und ausreichend Spannung für den LED-Strang zur Verfügung stellt.

Die Anzahl der VS-LED-Module, die an ein Betriebsgerät angeschlossen werden kann, richtet sich nach der Vorwärtsspannung der jeweiligen Module.

Produktklassifizierung und -übersicht LED-Treiber

Die elektronischen Gleichstromtreiber sind optimiert für konstantstrombetriebene LED-Module. Das Anschließen der LED-Module ist nur bei netzseitiger Trennung zulässig.

Viele Treiber sind für den Gleichspannungsbetrieb (Netzfrequenz: 0 Hz) ausgelegt und können somit auch für den Notstrombetrieb eingesetzt werden.

Produktgarantie
Es gelten die Bedingungen der Produktgarantie der Vossloh-Schwabe-Gruppe, wie sie auf unserer Homepage veröffentlicht sind (www.vossloh-schwabe.com). Auf Anfrage schicken wir diese Bedingungen gern zu.

PrimeLine
Programmierbarkeit, intelligente Funktionen, Maximale Flexibilität

ComfortLine
Komfortabel, intelligente Funktionen

EasyLine
Fokus auf Kernfunktionen, kosteneffizient

Produktübersicht nach Haupteinsatzgebiet

Haupteinsatz-gebiet	Leistungsbereich W	Ausgangsstrom DC mA	Ausgangsspannung DC V	Best.-Nr.	Ausführung	Stromeinstellung	Dimmung	Max. Lebens-dauer (Std.)
Büro	6/10/14	150/250/350	17–40	186530	EasyLine	Steckklemme	–	50.000
	14	350	2–40	186229	ComfortLine	–	–	100.000
	15/18/21	500/600/700	17–30	186529	EasyLine	Steckklemme	–	50.000
	27,5/33/38,5	125/150/175	110–220*	186486	ComfortLine	Steckklemme	–	100.000
	2x14	2x250	160–120	186656	ComfortLine	Steckklemme	–	100.000
	28,5	500	19–57	186554	ComfortLine	–	–	100.000
	35	500	30–70	186504	EasyLine	–	–	50.000
	4x9	4x60	110–150	186384	ComfortLine	–	DALI, PUSH	100.000
			110–150	186305	ComfortLine	–	–	100.000
	38	500	38–76	186714	EasyLine	–	–	50.000
	40	100–400	30–120*	186585	ComfortLine	LEDSet	–	100.000
		400–800	30–70*	186586	ComfortLine	LEDSet	–	100.000
		350/500/700	28–114*	186444	ComfortLine	Steckklemme	–	100.000
	2x20	2x350	17–57	186407	ComfortLine	–	1–10 V	100.000
				186406	ComfortLine	–	–	100.000
	42	350–700	34–120*	186446, 186575, 186576	PrimeLine	Programmierbar	DALI, PUSH	100.000
			34–120*	186565	ComfortLine	Widerstand	DALI, PUSH	100.000
		350	80–120	186414	EasyLine	–	–	50.000
	44/47/47	200/225/250	94–220*	186487	ComfortLine	Steckklemme	–	100.000
	45	100–400	30–130	186697	ComfortLine	NFC	–	100.000
		350	65–130	186713	EasyLine	–	–	50.000
		400–800	30–70	186698	ComfortLine	NFC	–	100.000
		700	33–65	186715	EasyLine	–	–	50.000
	46,8	275/300/325	72–170*	186488	ComfortLine	Steckklemme	–	100.000
	47	250	84–188	186712	EasyLine	–	–	50.000
	2x28,5/2x40	2x500/2x700	17–57	186410	ComfortLine	Dipschalter	1–10 V	100.000
				186409	ComfortLine	Dipschalter	–	100.000
	54	700	39–78	186716	EasyLine	–	–	50.000
	60	700	46–86	186429	EasyLine	–	–	50.000
	65	350	94–188	186760	EasyLine	–	–	50.000
	77/84	350–700	60–220*	186445, 186577 186578	PrimeLine	Programmierbar	DALI, PUSH	100.000
				186564	ComfortLine	Widerstand	DALI, PUSH	100.000
	79/84/84	350/500/700	60–225*	186443	ComfortLine	Steckklemme	–	100.000
	82,5/84,8/85	375/400/425	100–220*	186491	ComfortLine	Steckklemme	–	100.000
	84,7/84,6/85,1	550/600/650	65–154*	186492	ComfortLine	Steckklemme	–	100.000
	85	100–400	100–225*	186587	ComfortLine	LEDSet	–	100.000
				186699	ComfortLine	NFC	–	100.000
		400–800	30–130*	186588	ComfortLine	LEDSet	–	100.000
				186700	ComfortLine	NFC	–	100.000
	107	500	90–215	186460	ComfortLine	–	DALI, PUSH	100.000
				186315	ComfortLine	–	–	100.000
	2x70	2x700	42–100	186356	ComfortLine	–	DALI, PUSH	100.000
				186355	ComfortLine	–	1–10 V	100.000
				186354	ComfortLine	–	–	100.000

* Abhängig vom eingestellten Ausgangsstrom

Die Werte in diesem Datenblatt können sich aufgrund technischer Innovationen verändern und werden ohne gesonderte Benachrichtigung vorgenommen.

VS LIGHTING SOLUTIONS
A member of the Panasonic group Panasonic
Vossloh-Schwabe Deutschland GmbH · Hohe Steinert 8 · 58509 Lüdenscheid · Deutschland · Tel. +49 (0) 23 51/10 10 · Fax +49 (0) 23 51/10 12 17 · www.vossloh-schwabe.com

Produktklassifizierung und -übersicht LED-Treiber

Produktübersicht nach Haupteinsatzgebiet								
Haupteinsatz-gebiet	Leistungsbereich W	Ausgangsstrom DC mA	Ausgangsspannung DC V	Best.-Nr.	Ausführung	Stromeinstellung	Dimmung	Max. Lebens-dauer (Std.)
Shop	10/14/20	250/350/500	17–40	186463	EasyLine	Steckklemme	–	50.000
	14,9/20,7/28,3	350/500/700	14–34	186747	EasyLine LinkRay	Dipschalter	–	50.000
	15	350	30–43	186591	EasyLine	–	–	50.000
	15/18/21	500/600/700	17–30	186464	EasyLine	Steckklemme	–	50.000
	16	350	15-46	186719, 186720	EasyLine	–	–	50.000
	16–38	300–1050	10–54	186762, 186763	PrimeLine	Dipschalter	DALI2	100.000
	17/19/22	400/450/500	25–43	186651	ComfortLine	Steckklemme	–	100.000
	21,5	500	30–43	186592	EasyLine	–	–	50.000
	22/24/26	500/550/600	25–43	186671	ComfortLine	Steckklemme	–	100.000
	22,4/31,2/42,6	350/500/700	30–53	186746	EasyLine LinkRay	Dipschalter	–	50.000
	23	500	15–46	186720, 186725	EasyLine	–	–	50.000
	24	350–700	14–34	186465, 186573, 186574	PrimeLine	Programmierbar	DALI, PUSH	100.000
		700	14–34	186280	ComfortLine	–	DALI, PUSH	100.000
				186279	ComfortLine	–	1–10 V	100.000
	26/28/30	600/650/700	25–43	186652	ComfortLine	Steckklemme	–	100.000
	28,5/34,2/40	500/600/700	25–57	186531	EasyLine	Steckklemme	–	50.000
	30	700	30–43	186593	EasyLine	–	–	50.000
	30/32/34	700/750/800	25–43	186670	ComfortLine	Steckklemme	–	100.000
	32	700	15–45	186721, 186726	EasyLine	–	–	50.000
	34/37/39	800/850/900	25–43	186653	ComfortLine	Steckklemme	–	100.000
	34,4/39,8/45	800/925/1050	25–43	186532	EasyLine	Steckklemme	–	50.000
	37	350–700	30–53	186503, 186571, 186572	PrimeLine	Programmierbar	DALI, PUSH	100.000
		700	30–53	186308	ComfortLine	–	DALI, PUSH	100.000
				186306	ComfortLine	–	–	100.000
	38	900	15–42	186722, 186727	EasyLine	–	–	50.000
	38,5	700	30–55	186594	EasyLine	–	–	50.000
	38,7	900	30–43	186669	EasyLine	–	–	50.000
	39	150–900	25–43	186650	ComfortLine	LEDSet	–	100.000
	41/43/45	950/1000/1050	25–43	186654	ComfortLine	Steckklemme	–	100.000
	42	1050	15–40	186723, 186728	EasyLine	–	–	50.000
	45	150–900	25–43	186664	ComfortLine	LEDset	–	100.000
	45	300–1050	25–43	186653	ComfortLine	LEDSet	–	100.000
		1050	30–43	186595	EasyLine	–	–	50.000
	77/84,8/85,5	350/400/450	100–220	186737	ComfortLine	Steckklemme	–	100.000
Wohnraum	5–10	250	20–40	186708	EasyLine	–	–	50.000
		250	20-40	186710	EasyLine	–	C	50.000
	5,6	700	2,8–8	186348	EasyLine	–	–	50.000
	6	150	27–41	186447	EasyLine	–	C	50.000
	6–12	300	20–40	186709	EasyLine	–	–	50.000
		300	20-40	186711	EasyLine	–	C	50.000
	7	350	8,4–20	186342	EasyLine	–	–	50.000
	8,75	350	3–25	186519	ComfortLine	–	–	100.000
	10	500	13–20	186448	EasyLine	–	C	50.000
	11	350	2–32	186679	ComfortLine	–	–	100.000
	12	250	27–48	186449	EasyLine	–	C	50.000
	12,6	350	8,4–36	186341	EasyLine	–	–	50.000
	15	500	8–30	186349	EasyLine	–	–	50.000
	16	500	2–32	186680	ComfortLine	–	–	100.000
	17	700	2–25	186681	ComfortLine	–	–	100.000
	18	350	32–52	186415	EasyLine	–	C	50.000
		700	16–26	186450	EasyLine	–	C	50.000

* Abhängig vom eingestellten Ausgangsstrom

Die Werte in diesem Datenblatt können sich aufgrund technischer Innovationen verändern und werden ohne gesonderte Benachrichtigung vorgenommen.

VS LIGHTING SOLUTIONS
A member of the Panasonic group Panasonic
Vossloh-Schwabe Deutschland GmbH · Hohe Steinert 8 · 58509 Lüdenscheid · Deutschland · Tel. +49 (0) 23 51/10 10 · Fax +49 (0) 23 51/10 12 17 · www.vossloh-schwabe.com

Produktklassifizierung und -übersicht LED-Treiber

Produktübersicht nach Haupteinsatzgebiet								
Haupteinsatz-gebiet	Leistungsbereich W	Ausgangsstrom DC mA	Ausgangsspan-nung DC (V)	Best.-Nr.	Ausführung	Stromeinstellung	Dimmung	Max. Lebens-dauer (Std.)
Wohnraum	20	350	18–57	186431	EasyLine	—	—	50.000
		1050	2–19	186682	ComfortLine	—	—	100.000
	20,3	700	8–29	186350	EasyLine	—	—	50.000
	21	500	28–42	186505	EasyLine	—	C	50.000
	25	700	22–36	186416	EasyLine	—	C	50.000
	25,2	700	22–36	186353	EasyLine	—	—	50.000
	30	350	57–86	186430	EasyLine	—	—	50.000
	31	700	30–45	186501	EasyLine	—	—	50.000
	31,5	1050	20–30	186351	EasyLine	—	—	50.000
	37,8	700	32–52	186451	EasyLine	—	C	50.000
	47	1050	27–45	186502	EasyLine	—	—	50.000
	60	700	43–86	186548	EasyLine	—	—	50.000
		1050	40–58	186522	EasyLine	—	—	50.000
Straße	38,5	700	32–55	186490	ComfortLine	—	1–10 V	100.000
				186489	ComfortLine	—	—	100.000
	60	1050	28–57	186316	ComfortLine	—	1–10 V	100.000
	75	500–1400	36–107	186774	ComfortLine	iProgrammer	1–10 V	100.000
		700	54–107	186400	ComfortLine	—	1–10 V	100.000
		700/400	54–107	186397	ComfortLine	—	Leistungsreduzierung	100.000
	100	600–1400	47–143	186775	ComfortLine	iProgrammer	1–10 V	100.000
		700	70–143	186401	ComfortLine	—	1–10 V	100.000
		700/400	70–143	186398	ComfortLine	—	Leistungsreduzierung	100.000
	150	350–1050	85–260*	186442	PrimeLine	Programmierbar	1–10 V	100.000
		600–1400	72–214	186776	ComfortLine	iProgrammer	1–10 V	100.000
		700	107–214	186402	ComfortLine	—	1–10 V	100.000
		700/400	107–214	186509	ComfortLine	—	Leistungsreduzierung	100.000
		700/400	48–375	186202, 186203	ComfortLine	—	Leistungsreduzierung	100.000
		700	107–214	186399	ComfortLine	—	—	100.000
	200	600–1400	75–190	186777	ComfortLine	iProgrammer	1–10 V	100.000
	250	600–1400	90–238	186778	ComfortLine	iProgrammer	1–10 V	100.000
Industrie	19,95/28,5/34,2/39,9	350/500/ 600/700	20–57	186581	ComfortLine	Drehschalter	1–10 V	100.000
	38,7/45,1/51,6/60,2	900/1050/1200/1400	20–43	186208	ComfortLine	Drehschalter	1–10 V	100.000
	50	700	35–72	186452	EasyLine	—	—	50.000
	75	1050	35–72	186453	EasyLine	—	—	50.000
	100	1400	30–72	186454	EasyLine	—	—	50.000
	112	700	85–160	186299, 186300	ComfortLine	—	DALI, PUSH	100.000
				186297, 186298	ComfortLine	—	—	100.000
	120	400–800	88–280	186695	ComfortLine	LEDset	—	100.000
	121,8	1050	60–116	186617	EasyLine	—	—	50.000
	122,4	1700	30–72	186455	EasyLine	—	—	50.000
	126	1050	85–120	186303, 186304	ComfortLine	—	DALI, PUSH	100.000
				186301, 186302	ComfortLine	—	—	100.000
	151,2	2100	45–72	186456	EasyLine	—	—	50.000
	165	400–800	120–360	186696	ComfortLine	LEDset	—	100.000
	172,8	2400	45–72	186510	EasyLine	—	—	50.000
	201,6	2800	45–72	186477	EasyLine	—	—	50.000
	320	700–2100	90–225	186779	ComfortLine	iProgrammer	1–10 V	100.000
Zubehör								
iProgrammer	Best.-Nr. 186428	Mit Hilfe des iProgrammers ist es möglich, LED-Treiber mit der 3C-Funktion zu konfigurieren.						
iProgrammer NFC	Best.-Nr. 186646	Mit Hilfe des iProgrammers ist es möglich, LED-Treiber mit NFC-Funktion zu konfigurieren.						

* Abhängig vom eingestellten Ausgangsstrom

Die Werte in diesem Datenblatt können sich aufgrund technischer Innovationen verändern und werden ohne gesonderte Benachrichtigung vorgenommen.

VS LIGHTING SOLUTIONS
A member of the Panasonic group Panasonic
Vossloh-Schwabe Deutschland GmbH · Hohe Steinert 8 · 58509 Lüdenscheid · Deutschland · Tel. +49 (0) 23 51/10 10 · Fax +49 (0) 23 51/10 12 17 · www.vossloh-schwabe.com

ComfortLine LED-Treiber – dimmbar

2x700 mA / max. 2x70 W
Die linearen LED-Konstantstromtreiber sind für den Einsatz in der Büro- und Shopbeleuchtung konzipiert.

Elektrische Eigenschaften
Die LED-Module dürfen sekundärseitig nicht geschaltet werden.
Leistungsfaktor bei Volllast: 0,95
Standby-Verlust: < 0,5 W

Dimmeigenschaften
Die Dimmung wird über ein PWM-Signal auf den Nominalstrom erreicht.
Dimmbereich: 3 bis 100 %
Ist kein Dimmsignal angelegt beträgt die Helligkeit 100 %.

Anschlusseigenschaften
Spannungsversorgung: 220–240 V ±10 %
Netzfrequenz: 50–60 Hz
Gleichspannungsbetrieb: 198–264 V DC, 0 Hz
(Absenkung auf 176 V bei verkürzter Lebensdauer möglich)
Steckklemmen: 0,2–1,5 mm²

Sicherheitseigenschaften
Elektronischer Kurzschlussschutz
Überlast- und Übertemperaturschutz
Leerlauffest
Schutzart: IP20
Schutzklasse I
SELV
Produktgarantie: 5 Jahre

Zu erwartende Betriebslebensdauer
bei Betriebstemperaturen am t_c-Punkt

Betriebs-strom	Best.-Nr. 186356	
2x700 mA	75 °C	85 °C
Std.	100.000	50.000

M12

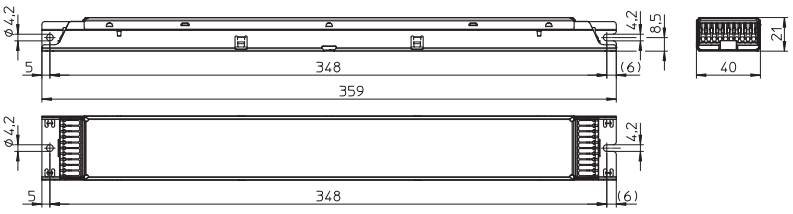

Max. Leistung W	Typ	**Best.-Nr.**	Spannung 0 Hz, 50–60 Hz V	Netzstrom mA	Ausgangsstrom DC mA	Ausgangs-spannung DC V	Max. Spannung ohne Last DC V	Effizienz bei Volllast % (230 V)	Umgebungs-temperatur t_a °C	Gehäuse-temperatur t_c °C	Gewicht g
M12 – Abmessungen: 359x40x21 mm											
2x70	ECXd 2700.089	**186356**	198–264	834–625	2x700 ±5 %	42–100	< 120	> 90	–20 bis 50	85	400
			220–240	750–688							

Die Werte in diesem Datenblatt können sich aufgrund technischer Innovationen verändern und werden ohne gesonderte Benachrichtigung vorgenommen.

VS LIGHTING SOLUTIONS
A member of the Panasonic group Panasonic
Vossloh-Schwabe Deutschland GmbH · Hohe Steinert 8 · 58509 Lüdenscheid · Deutschland · Tel. +49 (0) 23 51/10 10 · Fax +49 (0) 23 51/10 12 17 · www.vossloh-schwabe.com

ComfortLine LED-Treiber – dimmbar

4x60 mA / max. 4x9 W
500 mA / max. 107 W
Die linearen LED-Konstantstromtreiber sind für den Einsatz in der Büro- und Shopbeleuchtung konzipiert.

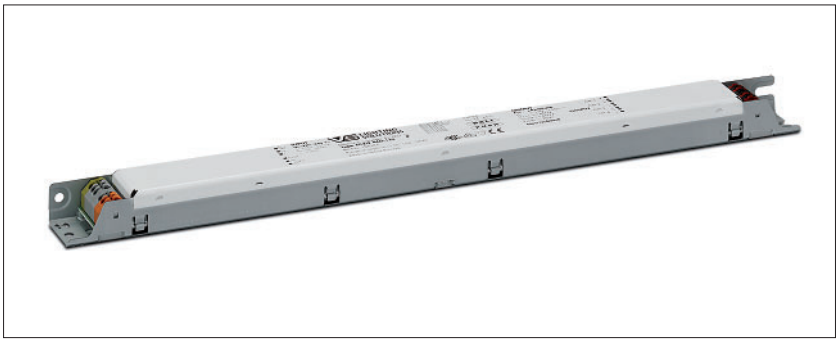

Elektrische Eigenschaften
Die LED-Module dürfen sekundärseitig nicht geschaltet werden.
Leistungsfaktor bei Volllast: > 0,95
Standby-Verlust: < 0,5 W

Dimmeigenschaften
Die Dimmung wird über ein PWM-Signal auf den Nominalstrom erreicht.
Dimmbereich: 3 bis 100 %
Ist kein Dimmsignal angelegt beträgt die Helligkeit 100 %.

Anschlusseigenschaften
Spannungsversorgung: 220–240 V ±10 %
Netzfrequenz: 50–60 Hz
Gleichspannungsbetrieb: 198–264 V DC, 0 Hz
Steckklemmen: 0,2–1,5 mm²

Sicherheitseigenschaften
Elektronischer Kurzschlussschutz
Überlastschutz
Leerlauffest
Schutzart: IP20
Schutzklasse I
Produktgarantie: 5 Jahre

Zu erwartende Betriebslebensdauer
bei Betriebstemperaturen am t_c-Punkt

Betriebs-strom	Best.-Nr. alle Typen	
alle	60 °C	70 °C
Std.	100.000	50.000

M10

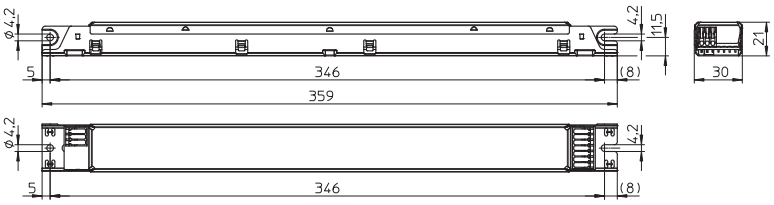

Max. Leistung W	Typ	**Best.-Nr.**	Spannung 0 Hz, 50–60 Hz V	Netzstrom mA	Ausgangsstrom DC mA	Ausgangs-spannung DC V	Max. Spannung ohne Last DC (V)	Effizienz bei Volllast % (230 V)	Umgebungs-temperatur t_a °C	Gehäuse-temperatur t_c °C	Gewicht g
M10 – Abmessungen: 359x30x21 mm											
4x9	ECXd 460.110	**186384**	198–264	190–140	4x60 ±5 %	110–150	< 450	> 91	–25 bis 65	70	230
			220–240	170–150							
107	ECXd 500.163	**186460**	198–264	557–412	500 +5/–10 %	90–215	< 450	> 90	–20 bis 50	70	220
			220–240	502–460							

Die Werte in diesem Datenblatt können sich aufgrund technischer Innovationen verändern und werden ohne gesonderte Benachrichtigung vorgenommen.

LIGHTING SOLUTIONS
A member of the Panasonic group Panasonic
Vossloh-Schwabe Deutschland GmbH · Hohe Steinert 8 · 58509 Lüdenscheid · Deutschland · Tel. +49 (0) 23 51/10 10 · Fax +49 (0) 23 51/10 12 17 · www.vossloh-schwabe.com

ComfortLine LED-Treiber – dimmbar

2x350 mA / max. 2x20 W
2x500 mA / max. 2x28,5 W
2x700 mA / max. 2x40 W
und max. 2x70 W

Die linearen LED-Konstantstromtreiber sind für den Einsatz in der Büro- und Shopbeleuchtung konzipiert.

Elektrische Eigenschaften

Die LED-Module dürfen sekundärseitig nicht geschaltet werden.
Leistungsfaktor bei Volllast: 0,95

Dimmeigenschaften

Die Dimmung wird über ein PWM-Signal auf den Nominalstrom (M12) bzw. analog (M10/M11) erreicht.
Dimmbereich: 3 bis 100 %
Ist kein Dimmsignal angelegt beträgt die Helligkeit 100 %.

Anschlusseigenschaften

Spannungsversorgung: 220–240 V ±10 %
Netzfrequenz: 50–60 Hz
Gleichspannungsbetrieb: 198–264 V DC, 0 Hz
(Absenkung auf 176 V bei verkürzter Lebensdauer möglich)
Steckklemmen: 0,2–1,5 mm²

Sicherheitseigenschaften

Elektronischer Kurzschlussschutz
Überlast- und Übertemperaturschutz
Leerlauffest
Schutzart: IP20
Schutzklasse I
SELV
Produktgarantie: 5 Jahre

Zu erwartende Betriebslebensdauer

bei Betriebstemperaturen am t_c-Punkt

1–10V

Betriebs-strom	Best.-Nr. 186407		186410		186355	
2x350 mA	65 °C	75°C	–	–	–	–
2x500 mA	–	–	65 °C	75 °C	–	–
2x700 mA	–	–	65 °C	75 °C	75 °C	85 °C
Std.	100.000	50.000	100.000	50.000	100.000	50.000

M10.1

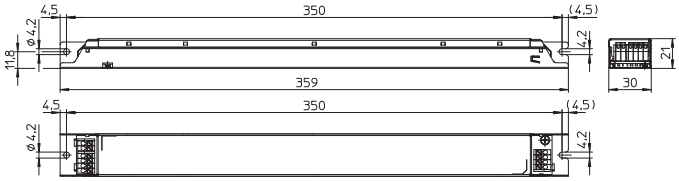

M11.1

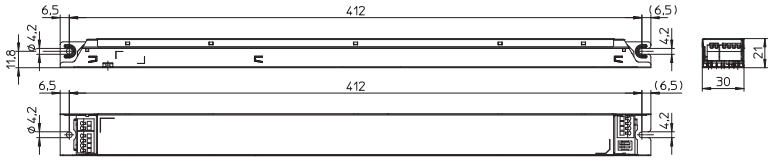

M12

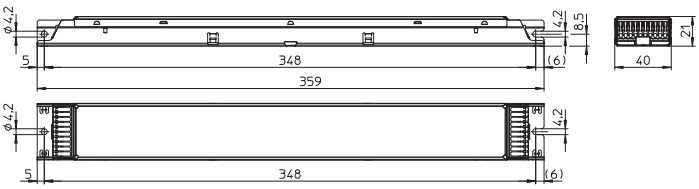

Max. Leistung W	Typ	**Best.-Nr.**	Spannung 0 Hz, 50–60 Hz V	Netz-strom mA	Ausgangs-strom DC mA	Ausgangs-spannung DC V	Max. Spannung ohne Last DC (V)	Effizienz bei Volllast % (230 V)	Umgebungs-temperatur t_a °C	Gehäuse-temperatur t_c °C	Gewicht g
M10.1 – Abmessungen: 359x30x21 mm											
2x20	ECXd 2350.124	**186407**	198–264	500–340	2x350 ±5 %	17–57	42	> 85	–20 bis 50	75	270
			220–240	400–370							
M11.1 – Abmessungen: 425x30x21 mm											
2x28,5/	ECXd 2700.127	**186410**	198–264	490–385	2x500 ±5 %/	17–57	60	> 88	–20 bis 50	75	310
2x40			220–240	480–400	2x700 ±5 %						
M12 – Abmessungen: 359x40x21 mm											
2x70	ECXd 2700.088	**186355**	198–264	834–625	2x700 ±5 %	42–100	120	> 90	–20 bis 50	85	400
			220–240	750–688							

Die Werte in diesem Datenblatt können sich aufgrund technischer Innovationen verändern und werden ohne gesonderte Benachrichtigung vorgenommen.

VS LIGHTING SOLUTIONS
A member of the Panasonic group Panasonic
Vossloh-Schwabe Deutschland GmbH · Hohe Steinert 8 · 58509 Lüdenscheid · Deutschland · Tel. +49 (0) 23 51/10 10 · Fax +49 (0) 23 51/10 12 17 · www.vossloh-schwabe.com

ComfortLine LED-Treiber

2x250 mA / max. 2x14 W
2x350 mA / max. 2x20 W
2x500 mA / max. 2x28,5 W
2x700 mA / max. 2x40 W
und max. 2x70 W

Die linearen LED-Konstantstromtreiber sind für den Einsatz in der Büro- und Shopbeleuchtung konzipiert.

Elektrische Eigenschaften

Die LED-Module dürfen sekundärseitig nicht geschaltet werden.
Leistungsfaktor bei Volllast: > 0,9 C

Anschlusseigenschaften

Spannungsversorgung: 220–240 V ±10 %
Netzfrequenz: 50–60 Hz
Gleichspannungsbetrieb: 198–264 V DC, 0 Hz
(Absenkung auf 176 V bei verkürzter Lebensdauer möglich)
Steckklemmen: 0,2–1,5 mm²

Sicherheitseigenschaften

Elektronischer Kurzschlussschutz
Überlast- und Übertemperaturschutz
Leerlauffest
Schutzart: IP20
Schutzklasse I
SELV
Produktgarantie: 5 Jahre

Zu erwartende Betriebslebensdauer

bei Betriebstemperaturen am t_c-Punkt

Betriebs-strom	Best.-Nr. 186406, 186656		186409		186354	
2x350 mA	65°C	75 °C	–	–	–	–
2x500 mA	–	–	65 °C	75 °C	–	–
2x700 mA	–	–	65 °C	75 °C	75 °C	85 °C
Std.	100.000	50.000	100.000	50.000	100.000	50.000

M10.1

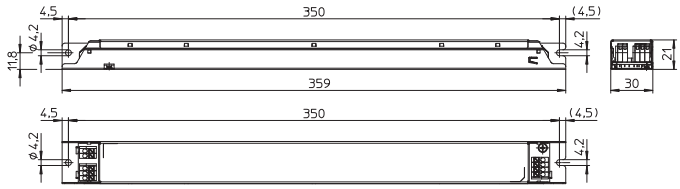

M11.1

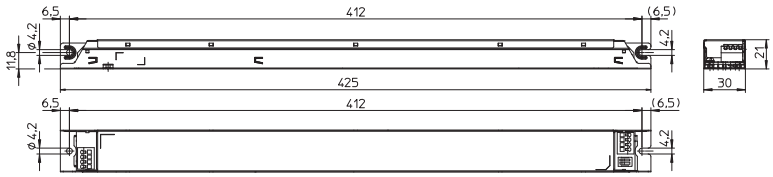

M12

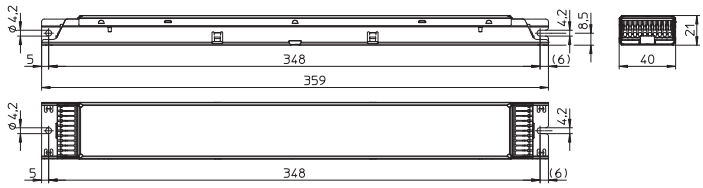

Max. Leistung W	Typ	**Best.-Nr.**	Spannung 0 Hz, 50–60 Hz V	Netzstrom mA	Ausgangsstrom DC mA	Ausgangs-spannung DC V	Max. Spannung ohne Last DC (V)	Effizienz bei Volllast % (230 V)	Umgebungs-temperatur t_a °C	Gehäuse-temperatur t_c °C	Gewicht g
M10.1 – Abmessungen: 359x30x21 mm											
2x14	ECXe 2250.246	**186656**	198–264	160–120	2x250	15–57	< 60	> 85	–25 bis 50	75	306
			220–240	170–155							
2x20	ECXe 2350.123	**186406**	198–264	500–340	2x350	17–57	< 60	> 85	–20 bis 50	75	270
			220–240	400–370							
M11.1 – Abmessungen: 425x30x21 mm											
2x28,5/	ECXe 2700.126	**186409**	198–264	260–175	2x500 ±5 %/	17–57	< 60	> 88	–20 bis 50	75	310
2x40			220–240	200–190	2x700 ±5 %						
M12 – Abmessungen: 359x40x21 mm											
2x70	ECXe 2700.087	**186354**	198–264	834–625	2x700 ±5 %	42–100	< 120	> 90	–20 bis 50	85	400
			220–240	750–688							

Die Werte in diesem Datenblatt können sich aufgrund technischer Innovationen verändern und werden ohne gesonderte Benachrichtigung vorgenommen.

LIGHTING SOLUTIONS
A member of the Panasonic group Panasonic
Vossloh-Schwabe Deutschland GmbH · Hohe Steinert 8 · 58509 Lüdenscheid · Deutschland · Tel. +49 (0) 23 51/10 10 · Fax +49 (0) 23 51/10 12 17 · www.vossloh-schwabe.com

ComfortLine LED-Treiber

4x60 mA / max. 4x9 W
500 mA / max. 107 W
Die linearen LED-Konstantstromtreiber sind für den Einsatz in der Büro- und Shopbeleuchtung konzipiert.

Elektrische Eigenschaften
Die LED-Module dürfen sekundärseitig nicht geschaltet werden.
Leistungsfaktor bei Volllast: > 0,96

Anschlusseigenschaften
Spannungsversorgung: 220–240 V ±10 %
Netzfrequenz: 50–60 Hz
Gleichspannungsbetrieb (außer 186305):
198–264 V DC, 0 Hz
(Absenkung auf 176 V bei verkürzter Lebensdauer möglich)
Steckklemmen: 0,2–1,5 mm²

Sicherheitseigenschaften
Elektronischer Kurzschlussschutz
Überlastschutz
Leerlauffest
Schutzart: IP20
Schutzklasse I
Produktgarantie: 5 Jahre

Zu erwartende Betriebslebensdauer
bei Betriebstemperaturen am t_c-Punkt

Betriebs-strom	Best.-Nr. alle Typen	
alle	60 °C	70 °C
Std.	100.000	50.000

M6.1

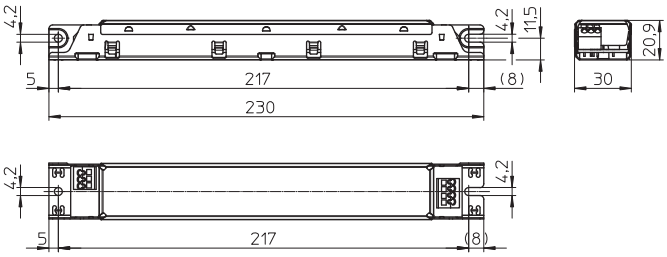

M10

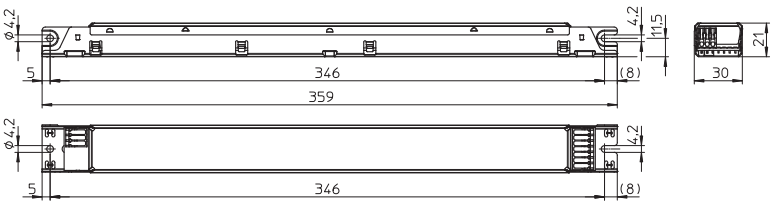

Max. Leistung W	Typ	**Best.-Nr.**	Spannung 0 Hz, 50–60 Hz V	Netzstrom mA	Ausgangs-strom DC mA	Ausgangs-spannung DC V	Max. Spannung ohne Last DC (V)	Effizienz bei Volllast % (230 V)	Umgebungs-temperatur t_a °C	Gehäuse-temperatur t_c °C	Ge-wicht g
M6.1 – Abmessungen: 230x30x20,9 mm											
4x9	ECXe 460.061	**186305**	—	—	4x60 ±5 %	110–150	450	> 88	–20 bis 60	70	156
			220–240	180–165							
M10 – Abmessungen: 359x30x21 mm											
107	ECXe 500.068	**186315**	198–264	650–410	500 ±5 %	90–215	450	> 94	–25 bis 50	70	273
			220–240	520–440							

Die Werte in diesem Datenblatt können sich aufgrund technischer Innovationen verändern und werden ohne gesonderte Benachrichtigung vorgenommen.

VS LIGHTING SOLUTIONS
A member of the Panasonic group Panasonic
Vossloh-Schwabe Deutschland GmbH · Hohe Steinert 8 · 58509 Lüdenscheid · Deutschland · Tel. +49 (0) 23 51/10 10 · Fax +49 (0) 23 51/10 12 17 · www.vossloh-schwabe.com

ComfortLine LED-Treiber

350 mA / max. 14 W
Die linearen LED-Konstantstromtreiber sind für den Einsatz in der Büro- und Shopbeleuchtung konzipiert.

Elektrische Eigenschaften
Die LED-Module dürfen sekundärseitig nicht geschaltet werden.
Leistungsfaktor bei Volllast: 0,55 C

Anschlusseigenschaften
Spannungsversorgung: 220–240 V ±10 %
Netzfrequenz: 50–60 Hz
Gleichspannungsbetrieb: 176–264 V DC, 0 Hz
Steckklemmen: 0,2–1,5 mm²

Sicherheitseigenschaften
Elektronischer Kurzschlussschutz
Überlastschutz
Leerlauffest
Schutzart: IP20
Schutzklasse II
SELV
Produktgarantie: 5 Jahre

Zu erwartende Betriebslebensdauer
bei Betriebstemperaturen am t_c-Punkt

Betriebs-strom	Best.-Nr. 186229	
350 mA	70 °C	80 °C
Std.	100.000	50.000

K21

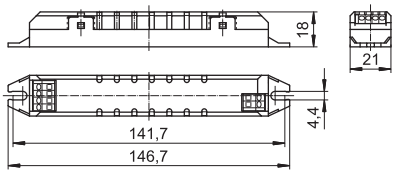

Max. Leistung W	Typ	**Best.-Nr.**	Spannung 0 Hz, 50–60 Hz V	Netz-strom mA	Ausgangsstrom DC mA	Ausgangs-spannung DC	Max. Spannung ohne Last DC (V)	Effizienz bei Volllast % (230 V)	Umgebungs-temperatur t_a °C	Gehäuse-temperatur t_c °C	Gewicht g
K21 – Abmessungen: 146,7x21x18 mm											
14	ECXe 350.031	**186229**	176–264	140–90	350 + 5/–10 %	2–40	42	> 81	–20 bis 50	80	49
			220–240	81–75							

Die Werte in diesem Datenblatt können sich aufgrund technischer Innovationen verändern und werden ohne gesonderte Benachrichtigung vorgenommen.

VS LIGHTING SOLUTIONS
A member of the Panasonic group Panasonic
Vossloh-Schwabe Deutschland GmbH · Hohe Steinert 8 · 58509 Lüdenscheid · Deutschland · Tel. +49 (0) 23 51/10 10 · Fax +49 (0) 23 51/10 12 17 · www.vossloh-schwabe.com

ComfortLine LED-Treiber

500 mA / max. 28,5 W
Die linearen LED-Konstantstromtreiber sind für den Einsatz in der Büro- und Shopbeleuchtung konzipiert.

Elektrische Eigenschaften
Die LED-Module dürfen sekundärseitig nicht geschaltet werden.
Leistungsfaktor bei Volllast: > 0,95

Anschlusseigenschaften
Spannungsversorgung: 120–240 V ±10 %
Netzfrequenz: 50–60 Hz
Steckklemmen: 0,2–1,5 mm²

Sicherheitseigenschaften
Elektronischer Kurzschlussschutz
Überlastschutz
Leerlauffest
Schutzart: IP20
Schutzklasse I
Produktgarantie: 5 Jahre

Zu erwartende Betriebslebensdauer
bei Betriebstemperaturen am t_c-Punkt

Betriebs-strom	Best.-Nr. 186554	
500 mA	60 °C	70 °C
Std.	100.000	50.000

M6.1

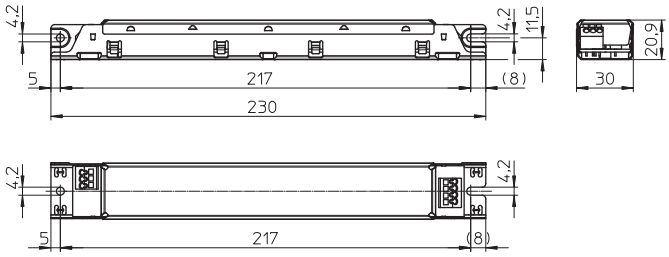

Max. Leistung W	Typ	**Best.-Nr.**	Spannung 50–60 Hz V	Netzstrom mA	Ausgangs-strom DC mA	Ausgangs-spannung DC V	Max. Spannung ohne Last DC (V)	Effizienz bei Volllast % (230 V)	Umgebungs-temperatur t_a °C	Gehäuse-temperatur t_c °C	Ge-wicht g
M6.1 – Abmessungen: 230x30x20,9 mm											
28,5	ECXe 500.210	**186554**	120–240	280–140	500±5 %	19–57	< 250	> 83	–25 bis 50	70	152

Die Werte in diesem Datenblatt können sich aufgrund technischer Innovationen verändern und werden ohne gesonderte Benachrichtigung vorgenommen.

VS LIGHTING SOLUTIONS
A member of the Panasonic group Panasonic
Vossloh-Schwabe Deutschland GmbH · Hohe Steinert 8 · 58509 Lüdenscheid · Deutschland · Tel. +49 (0) 23 51/10 10 · Fax +49 (0) 23 51/10 12 17 · www.vossloh-schwabe.com

EasyLine LED-Treiber – mit wählbarem Strom

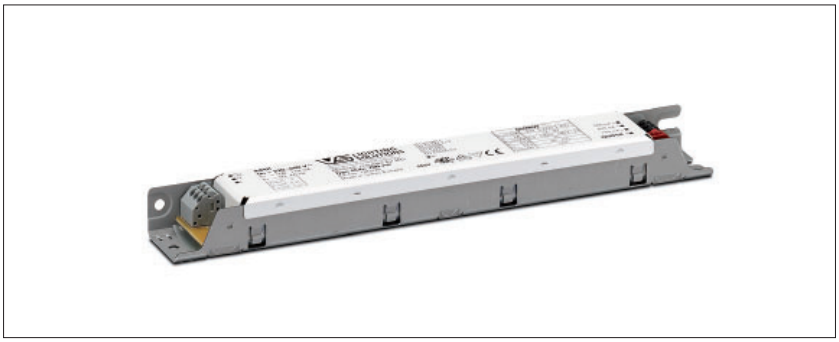

150/250/350 mA / max. 14 W
500/600/700 mA / max. 21 W
Die linearen LED-Konstantstromtreiber sind für den Einsatz in der Büro- und Shopbeleuchtung konzipiert.

Elektrische Eigenschaften
Die LED-Module dürfen sekundärseitig nicht geschaltet werden.
Leistungsfaktor bei Volllast: > 0,94

Wählbarer Ausgangsstrom
Der gewünschte Ausgangsstrom wird durch den Anschluss am entsprechenden Pol der Ausgangsklemme gewählt.

Anschlusseigenschaften
Spannungsversorgung: 220–240 V ±10 %
Netzfrequenz: 50–60 Hz
Steckklemmen: 0,2–1,5 mm²

Sicherheitseigenschaften
Elektronischer Kurzschlussschutz
Überlast- und Übertemperaturschutz
Leerlauffest
Schutzart: IP20
Schutzklasse I
SELV
Produktgarantie: 5 Jahre
bei empfohlener Betriebstemperatur

Zu erwartende Betriebslebensdauer
bei Betriebstemperaturen am t_c-Punkt

Betriebs-strom	Best.-Nr. 186530		186529	
150–350 mA	55 °C*	65 °C	–	–
500–700 mA	–	–	60 °C*	70 °C
Std.	50.000	30.000	50.000	30.000

* empfohlene Betriebstemperatur

M6.1

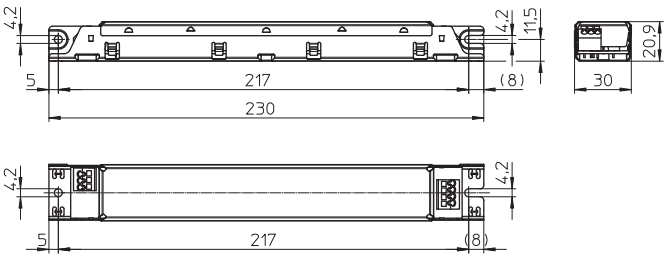

Max. Leistung W	Typ	Best.-Nr.	Spannung 50–60 Hz V	Netzstrom mA	Ausgangs-strom DC mA	Ausgangs-spannung DC V	Max. Spannung ohne Last DC (V)	Effizienz bei Volllast % (230 V)	Umgebungs-temperatur t_a °C	Gehäuse-temperatur t_c °C	Ge-wicht g
M6.1 – Abmessungen: 230x30x20,9 mm											
6	ECXe 350.198	**186530**	220–240	32–29	150 ±7,5 %	17–40	< 60	> 84	–20 bis 50	65	146
10				53–49	250 ±7,5 %						
14				74–68	350 ±7,5 %						
15	ECXe 700.197	**186529**	220–240	80–73	500 ±7,5 %	17–30	< 60	> 84	–20 bis 50	70	146
18				96–88	600 ±7,5 %						
21				112–102	700 ±7,5 %						

Die Werte in diesem Datenblatt können sich aufgrund technischer Innovationen verändern und werden ohne gesonderte Benachrichtigung vorgenommen.

VS LIGHTING SOLUTIONS
A member of the Panasonic group Panasonic
Vossloh-Schwabe Deutschland GmbH · Hohe Steinert 8 · 58509 Lüdenscheid · Deutschland · Tel. +49 (0) 23 51/10 10 · Fax +49 (0) 23 51/10 12 17 · www.vossloh-schwabe.com

EasyLine LED-Treiber

500 mA / max. 35 W
Die linearen LED-Konstantstromtreiber sind für den Einsatz in der Büro- und Shopbeleuchtung konzipiert.

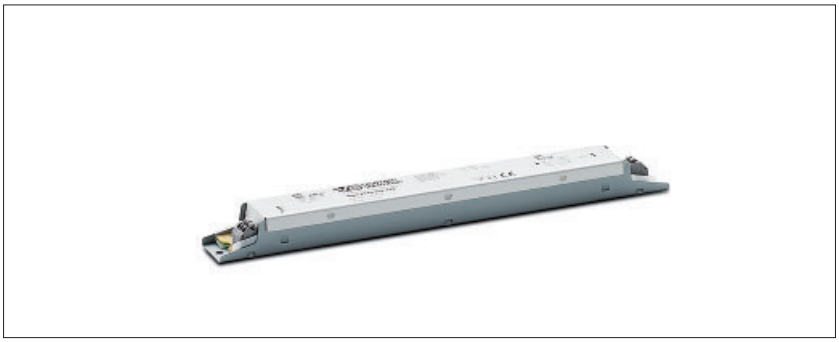

Elektrische Eigenschaften
Die LED-Module dürfen sekundärseitig nicht geschaltet werden.
Leistungsfaktor bei Volllast: > 0,9

Anschlusseigenschaften
Spannungsversorgung: 120–240 V ±10 %
Netzfrequenz: 50–60 Hz
Steckklemmen: 0,2–1,5 mm²

Sicherheitseigenschaften
Elektronischer Kurzschlussschutz
Überlastschutz
Leerlauffest
Schutzart: IP20
Schutzklasse I
Produktgarantie: 5 Jahre
bei empfohlener Betriebstemperatur

Zu erwartende Betriebslebensdauer
bei Betriebstemperaturen am t_c-Punkt

Betriebs-strom	Best.-Nr. 186504	
500 mA	65 °C*	75 °C
Std.	50.000	30.000

* empfohlene Betriebstemperatur

M5.3

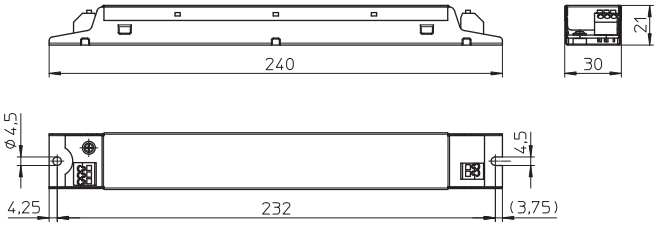

Max. Leistung W	Typ	**Best.-Nr.**	Spannung 50–60 Hz V	Netz-strom mA	Ausgangs-strom DC mA	Ausgangs-spannung DC V	Max. Spannung ohne Last DC (V)	Effizienz bei Volllast % (230 V)	Umgebungs-temperatur t_a °C	Gehäuse-temperatur t_c °C	Gewicht g
M5.3 – Abmessungen: 240x30x21 mm											
35	ECXe 500.185	**186504**	120–240	330–165	500 ±5 %	30–70	< 250	> 90	–15 bis 50	75	158

Die Werte in diesem Datenblatt können sich aufgrund technischer Innovationen verändern und werden ohne gesonderte Benachrichtigung vorgenommen.

VS LIGHTING SOLUTIONS
A member of the Panasonic group Panasonic
Vossloh-Schwabe Deutschland GmbH · Hohe Steinert 8 · 58509 Lüdenscheid · Deutschland · Tel. +49 (0) 23 51/10 10 · Fax +49 (0) 23 51/10 12 17 · www.vossloh-schwabe.com

EasyLine LED-Treiber

350 mA / max. 42 W
700 mA / max. 60 W
Die linearen LED-Konstantstromtreiber sind für den Einsatz in der Büro- und Shopbeleuchtung konzipiert.

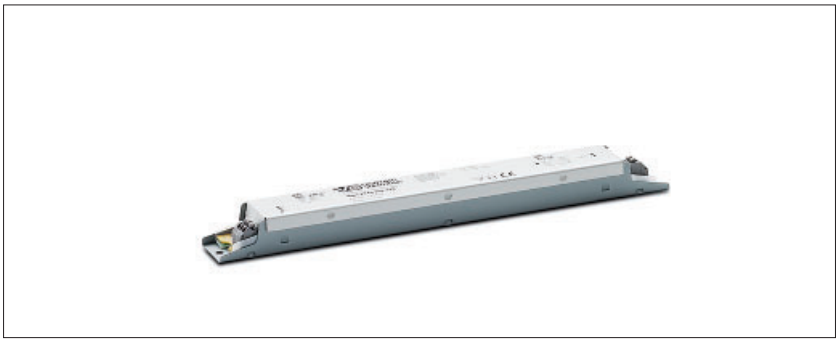

Elektrische Eigenschaften
Die LED-Module dürfen sekundärseitig nicht geschaltet werden.
Leistungsfaktor bei Volllast: > 0,9 C

Anschlusseigenschaften
Spannungsversorgung: 220–240 V ±10 %
Netzfrequenz: 50–60 Hz
Steckklemmen: 0,2–1,5 mm²

Sicherheitseigenschaften
Elektronischer Kurzschlussschutz
Überlastschutz
Leerlauffest
Schutzart: IP20
Schutzklasse I
SELV (186429)
Produktgarantie: 5 Jahre
bei empfohlener Betriebstemperatur

Zu erwartende Betriebslebensdauer
bei Betriebstemperaturen am t_c-Punkt

Betriebs-strom	Best.-Nr. 186414		186429	
350 mA	60 °C*	70 °C	–	–
700 mA	–	–	65 °C*	75 °C
Std.	50.000	30.000	50.000	30.000

* empfohlene Betriebstemperatur

M7.1

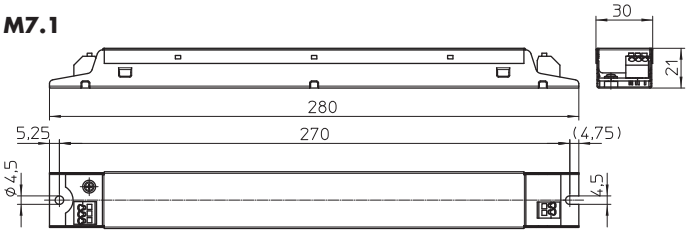

Max. Leistung W	Typ	**Best.-Nr.**	Spannung 50–60 Hz V	Netz-strom mA	Ausgangs-strom DC mA	Ausgangs-spannung DC V	Max. Spannung ohne Last DC (V)	Effizienz bei Volllast % (230 V)	Umgebungs-temperatur t_a °C	Gehäuse-temperatur t_c °C	Gewicht g
M7.1 – Abmessungen: 280x30x21 mm											
42	ECXe 350.129	**186414**	220–240	220–200	350 ±5 %	80–120	< 130	> 88	–15 bis 45	70	200
60	ECXe 700.140	**186429**	220–240	305–275	700 ±5 %	46–86	< 95	> 89	–15 bis 45	75	200

Die Werte in diesem Datenblatt können sich aufgrund technischer Innovationen verändern und werden ohne gesonderte Benachrichtigung vorgenommen.

VS LIGHTING SOLUTIONS
A member of the Panasonic group Panasonic
Vossloh-Schwabe Deutschland GmbH · Hohe Steinert 8 · 58509 Lüdenscheid · Deutschland · Tel. +49 (0) 23 51/10 10 · Fax +49 (0) 23 51/10 12 17 · www.vossloh-schwabe.com

PrimeLine LED-Treiber – dimmbar mit programmierbarem Strom

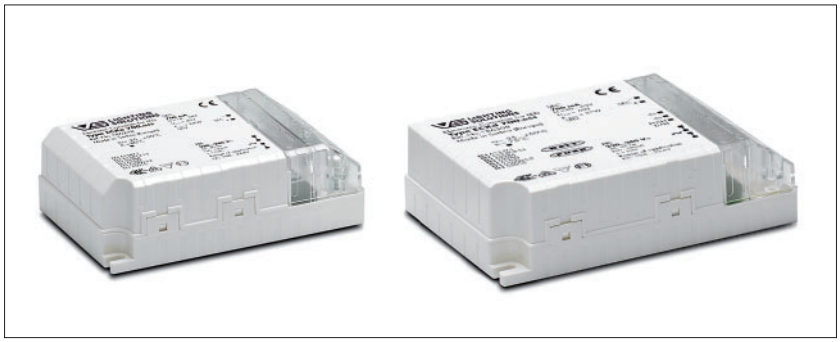

350–700 mA / max. 24 W und max. 37 W
Kompakte Gehäusebauform mit integrierter Zugentlastung wahlweise als Einbauvariante oder für den unabhängigen Betrieb geeignet.

Elektrische Eigenschaften
Die LED-Module dürfen sekundärseitig geschaltet werden (hot wiring).
Leistungsfaktor bei Volllast: > 0,95
Standby-Verlust: < 0,5 W

Dimmeigenschaften
Die Dimmung wird über ein PWM-Signal auf den Nominalstrom erreicht.
Dimmbereich: 1 bis 100 %
Ist kein Dimmsignal angelegt beträgt die Helligkeit 100 %.

Programmierbarkeit
Der Ausgangsstrom kann zwischen 350 mA und 700 mA in 1 mA-Schritten frei programmiert werden (Werkseinstellung: siehe Tabelle).
Für die Programmierung ist der iProgrammer (Best.-Nr. 186428) und ein PC mit entsprechender VS-Software erforderlich.

Anschlusseigenschaften
Spannungsversorgung: 220–240 V ±10 %
Netzfrequenz: 50–60 Hz
Gleichspannungsbetrieb: 198–264 V DC, 0 Hz
(Absenkung auf 176 V bei verkürzter Lebensdauer möglich)
Mit integrierter Netzdurchschleifung
Steckklemmen: 0,2–1,5 mm²

Sicherheitseigenschaften
Elektronischer Kurzschlussschutz
Überlast- und Übertemperaturschutz
Leerlauffest
Schutzart: IP20
Schutzklasse II
SELV
Produktgarantie: 5 Jahre

Zu erwartende Betriebslebensdauer
bei Betriebstemperaturen am t_C-Punkt

Betriebs-strom	Best.-Nr. alle Typen	
alle	65 °C	75 °C
Std.	100.000	50.000

K2.1

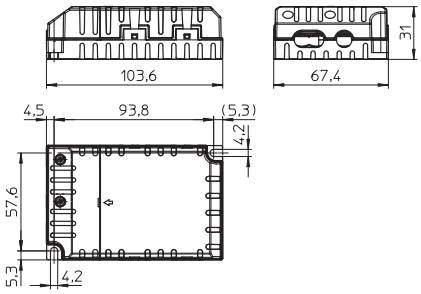

K3.2

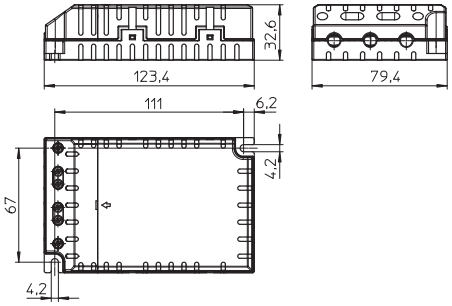

Max. Leistung W	Typ	Best.-Nr.	Spannung 0 Hz, 50–60 Hz V	Netzstrom mA	Ausgangsstrom DC programmierbar mA	Werks-ein-stellung mA	Ausgangs-spannung DC V	Max. Spannung ohne Last DC (V)	Effizienz bei Volllast % (230 V)	Umgebungs-temperatur t_a °C	Gehäuse-temperatur t_c °C	Ge-wicht g
K2.1 – Abmessungen: 103,6x67,4x31 mm												
24	ECXd 700.166	**186465**	198–264	160–100	350–700 ±5 %	350	14–34	< 45	> 84	–25 bis 50	75	145
			220–240	130–120								
		186573				500						
		186574				700						
K3.2 – Abmessungen: 123,4x79,4x32,6 mm												
37	ECXd 700.184	**186503**	198–264	235–155	350–700 ±5 %	350	30–53	< 60	> 87	–25 bis 50	75	190
			220–240	200–180								
		186571				500						
		186572				700						

Die Werte in diesem Datenblatt können sich aufgrund technischer Innovationen verändern und werden ohne gesonderte Benachrichtigung vorgenommen.

VS LIGHTING SOLUTIONS
A member of the Panasonic group Panasonic
Vossloh-Schwabe Deutschland GmbH · Hohe Steinert 8 · 58509 Lüdenscheid · Deutschland · Tel. +49 (0) 23 51/10 10 · Fax +49 (0) 23 51/10 12 17 · www.vossloh-schwabe.com

ComfortLine LED-Treiber – dimmbar

700 mA / max. 24 W und max. 37 W
Kompakte Gehäusebauform mit integrierter Zugentlastung wahlweise als Einbauvariante oder für den unabhängigen Betrieb geeignet.

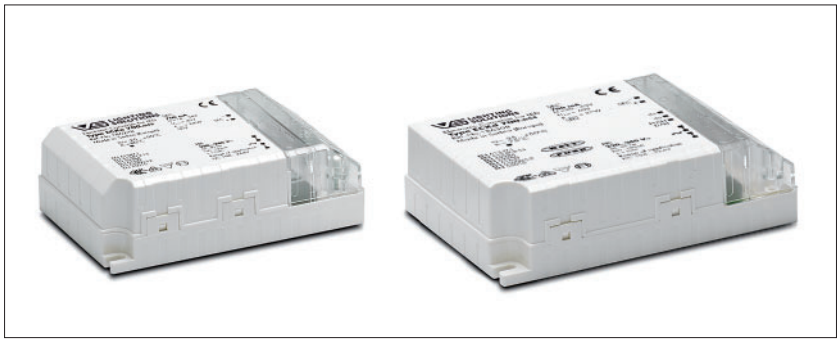

Elektrische Eigenschaften
Die LED-Module dürfen sekundärseitig geschaltet werden (hot wiring).
Leistungsfaktor bei Volllast: > 0,9
Standby-Verlust: < 0,5 W

Dimmeigenschaften
Die Dimmung wird über ein PWM-Signal auf den Nominalstrom erreicht.
Dimmbereich: 1 bis 100 %
Ist kein Dimmsignal angelegt beträgt die Helligkeit 100 %.

Anschlusseigenschaften
Spannungsversorgung: 220–240 V ±10 %
Netzfrequenz: 50–60 Hz
Gleichspannungsbetrieb: 198–264 V DC, 0 Hz
(Absenkung auf 176 V bei verkürzter Lebensdauer möglich)
Mit integrierter Netzdurchschleifung
Steckklemmen: 0,2–1,5 mm²

Sicherheitseigenschaften
Elektronischer Kurzschlussschutz
Überlast- und Übertemperaturschutz
Leerlauffest
Schutzart: IP20
Schutzklasse II
SELV
Produktgarantie: 5 Jahre

Zu erwartende Betriebslebensdauer
bei Betriebstemperaturen am t_c-Punkt

Betriebs-strom	Best.-Nr. alle Typen	
alle	65 °C	75 °C
Std.	100.000	50.000

K2.1

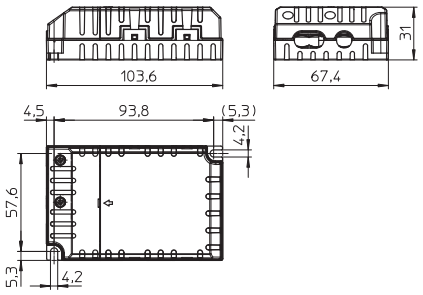

K3.2

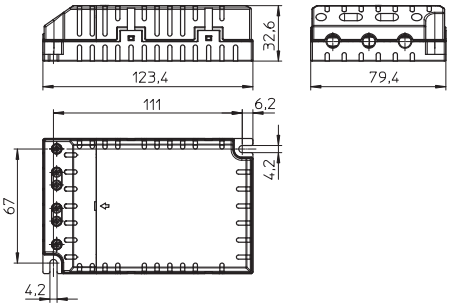

Max. Leistung W	Typ	**Best.-Nr.**	Spannung 0 Hz, 50–60 Hz V	Netzstrom mA	Ausgangs-strom DC mA	Ausgangs-spannung DC V	Max. Spannung ohne Last DC (V)	Effizienz bei Volllast % (230 V)	Umgebungs-temperatur t_a °C	Gehäuse-temperatur t_c °C	Gewicht g
K2.1 – Abmessungen: 103,6x67,4x31 mm											
24	ECXd 700.044	**186280**	198–264	160–100	700 ±5 %	14–34	< 45	> 84	–25 bis 50	75	145
			220–240	130–120							
K3.2 – Abmessungen: 123,4x79,4x32,6 mm											
37	ECXd 700.064	**186308**	198–264	235–155	700 ±5 %	30–53	< 60	> 87	–25 bis 50	75	190
			220–240	200–180							

Die Werte in diesem Datenblatt können sich aufgrund technischer Innovationen verändern und werden ohne gesonderte Benachrichtigung vorgenommen.

VS LIGHTING SOLUTIONS
A member of the Panasonic group Panasonic
Vossloh-Schwabe Deutschland GmbH · Hohe Steinert 8 · 58509 Lüdenscheid · Deutschland · Tel. +49 (0) 23 51/10 10 · Fax +49 (0) 23 51/10 12 17 · www.vossloh-schwabe.com

ComfortLine LED-Treiber – dimmbar

700 mA / max. 24 W
Kompakte Gehäusebauform mit integrierter Zugentlastung wahlweise als Einbauvariante oder für den unabhängigen Betrieb geeignet.

Elektrische Eigenschaften
Die LED-Module dürfen sekundärseitig geschaltet werden (hot wiring).
Leistungsfaktor bei Volllast: > 0,9

Dimmeigenschaften
Die Dimmung wird über ein PWM-Signal auf den Nominalstrom erreicht.
Dimmbereich: 1 bis 100 %
Ist kein Dimmsignal angelegt beträgt die Helligkeit 100 %.

Anschlusseigenschaften
Spannungsversorgung: 220–240 V ±10 %
Netzfrequenz: 50–60 Hz
Gleichspannungsbetrieb: 198–264 V DC, 0 Hz
(Absenkung auf 176 V bei verkürzter Lebensdauer möglich)
Mit integrierter Netzdurchschleifung
Steckklemmen: 0,2–1,5 mm²

Sicherheitseigenschaften
Elektronischer Kurzschlussschutz
Überlast- und Übertemperaturschutz
Leerlauffest
Schutzart: IP20
Schutzklasse II
SELV
Produktgarantie: 5 Jahre

Zu erwartende Betriebslebensdauer
bei Betriebstemperaturen am t_c-Punkt

1–10V

Betriebs-strom	Best.-Nr. 186279	
700 mA	65 °C	75 °C
Std.	100.000	50.000

K2.1

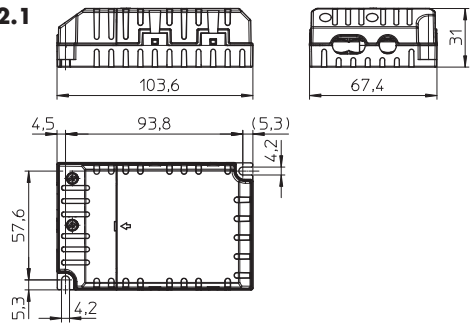

Max. Leistung W	Typ	**Best.-Nr.**	Spannung 0 Hz, 50–60 Hz V	Netzstrom mA	Ausgangs-strom DC mA	Ausgangs-spannung DC V	Max. Spannung ohne Last DC (V)	Effizienz bei Volllast % (230 V)	Umgebungs-temperatur t_a °C	Gehäuse-temperatur t_c °C	Gewicht g
K2.1 – Abmessungen: 103,6x67,4x31 mm											
24	ECXd 700.043	**186279**	198–264	160–100	700 ±5 %	14–34	< 45	> 84	–25 bis 50	75	145
			220–240	130–120							

Die Werte in diesem Datenblatt können sich aufgrund technischer Innovationen verändern und werden ohne gesonderte Benachrichtigung vorgenommen.

VS LIGHTING SOLUTIONS
A member of the Panasonic group Panasonic
Vossloh-Schwabe Deutschland GmbH · Hohe Steinert 8 · 58509 Lüdenscheid · Deutschland · Tel. +49 (0) 23 51/10 10 · Fax +49 (0) 23 51/10 12 17 · www.vossloh-schwabe.com

ComfortLine LED-Treiber

700 mA / max. 37 W

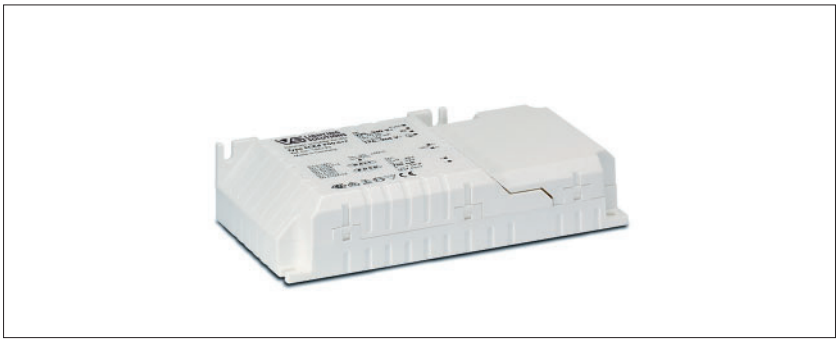

Elektrische Eigenschaften
Die LED-Module dürfen sekundärseitig geschaltet werden (hot wiring).
Leistungsfaktor bei Volllast: > 0,9

Anschlusseigenschaften
Spannungsversorgung: 220–240 V ±10 %
Netzfrequenz: 50–60 Hz
Gleichspannungsbetrieb: 198–264 V DC, 0 Hz
(Absenkung auf 176 V bei verkürzter Lebensdauer möglich)
Mit integrierter Netzdurchschleifung für L/N/PE
Steckklemmen: 0,25–2,5 mm²

Sicherheitseigenschaften
Elektronischer Kurzschlussschutz
Überlast- und Übertemperaturschutz
Leerlauffest
Schutzart: IP20
Schutzklasse II
SELV
Produktgarantie: 5 Jahre

Zu erwartende Betriebslebensdauer
bei Betriebstemperaturen am t_c-Punkt

Betriebs-strom	Best.-Nr. 186556	
700 mA	65 °C	75 °C
Std.	100.000	50.000

K3 mit Zugentlastung

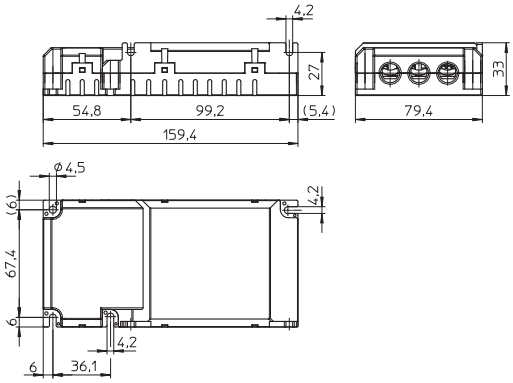

Max. Leistung W	Typ	**Best.-Nr.**	Spannung 0 Hz, 50–60 Hz V	Netzstrom mA	Ausgangs-strom DC mA	Ausgangs-spannung DC V	Max. Spannung ohne Last DC (V)	Effizienz bei Volllast % (230 V)	Umgebungs-temperatur t_a °C	Gehäuse-temperatur t_c °C	Gewicht g
K3 mit Zugentlastung – Abmessungen: 159,4x79,4x33 mm											
37	ECXe 700.211	**186556**	198–264	235–155	700 ±5 %	30–53	< 60	> 87	–25 bis 50	75	230
			220–240	200–180							

Die Werte in diesem Datenblatt können sich aufgrund technischer Innovationen verändern und werden ohne gesonderte Benachrichtigung vorgenommen.

VS LIGHTING SOLUTIONS
A member of the Panasonic group Panasonic
Vossloh-Schwabe Deutschland GmbH · Hohe Steinert 8 · 58509 Lüdenscheid · Deutschland · Tel. +49 (0) 23 51/10 10 · Fax +49 (0) 23 51/10 12 17 · www.vossloh-schwabe.com

ComfortLine LED-Treiber

700 mA / max. 24 W und max. 37 W
Kompakte Gehäusebauform mit integrierter Zugentlastung wahlweise als Einbauvariante oder für den unabhängigen Betrieb geeignet.

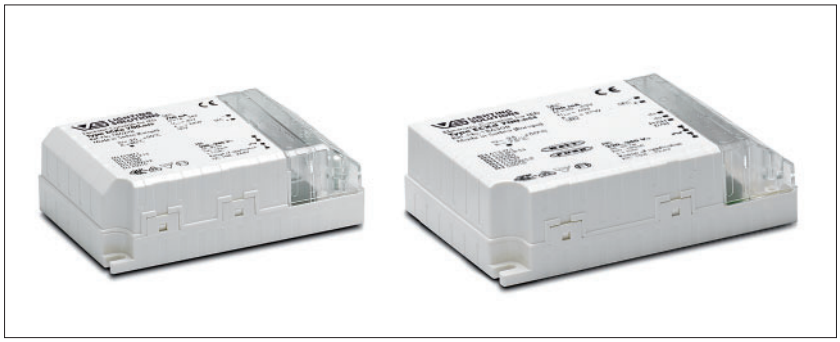

Elektrische Eigenschaften
Die LED-Module dürfen sekundärseitig geschaltet werden (hot wiring).
Leistungsfaktor bei Volllast: > 0,9

Anschlusseigenschaften
Spannungsversorgung: 220–240 V ±10 %
Netzfrequenz: 50–60 Hz
Gleichspannungsbetrieb: 198–264 V DC, 0 Hz
(Absenkung auf 176 V bei verkürzter Lebensdauer möglich)
Mit integrierter Netzdurchschleifung
Steckklemmen: 0,2–1,5 mm²

Sicherheitseigenschaften
Elektronischer Kurzschlussschutz
Überlast- und Übertemperaturschutz
Leerlauffest
Schutzart: IP20
Schutzklasse II
SELV
Produktgarantie: 5 Jahre

Zu erwartende Betriebslebensdauer
bei Betriebstemperaturen am t_c-Punkt

Betriebs-strom	Best.-Nr. alle Typen	
700 mA	65 °C	75 °C
Std.	100.000	50.000

K2.1

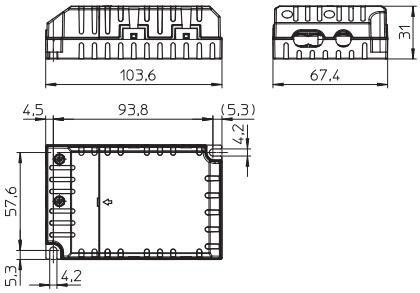

K3.2

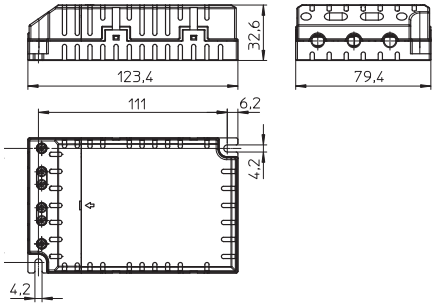

Max. Leistung W	Typ	**Best.-Nr.**	Spannung 0 Hz, 50–60 Hz V	Netzstrom mA	Ausgangs-strom DC mA	Ausgangs-spannung DC V	Max. Spannung ohne Last DC (V)	Effizienz bei Volllast % (230 V)	Umgebungs-temperatur t_a °C	Gehäuse-temperatur t_c °C	Gewicht g
K2.1 – Abmessungen: 103,6x67,4x31 mm											
24	ECXe 700.042	**186278**	198–264	160–100	700 ±5 %	14–34	< 45	> 84	–25 bis 50	75	135
			220–240	130–120							
K3.2 – Abmessungen: 123,4x79,4x32,6 mm											
37	ECXe 700.062	**186306**	198–264	235–155	700 ±5 %	30–53	< 60	> 87	–25 bis 50	75	170
			220–240	200–180							

Die Werte in diesem Datenblatt können sich aufgrund technischer Innovationen verändern und werden ohne gesonderte Benachrichtigung vorgenommen.

VS LIGHTING SOLUTIONS
A member of the Panasonic group Panasonic
Vossloh-Schwabe Deutschland GmbH · Hohe Steinert 8 · 58509 Lüdenscheid · Deutschland · Tel. +49 (0) 23 51/10 10 · Fax +49 (0) 23 51/10 12 17 · www.vossloh-schwabe.com

EasyLine LED-Treiber

500 mA / max. 25 W
700 mA / max. 35 W
1050 mA / max. 35 W
Kompakte Gehäusebauform mit integrierter Zugentlastung wahlweise als Einbauvariante oder für den unabhängigen Betrieb geeignet.

Elektrische Eigenschaften
Die LED-Module dürfen sekundärseitig nicht geschaltet werden.
Leistungsfaktor bei Volllast: > 0,9

Anschlusseigenschaften
Spannungsversorgung: 220–240 V ±10 %
Netzfrequenz: 50–60 Hz
Steckklemmen: 0,2–1,5 mm²

Sicherheitseigenschaften
Kurzzeitiger elektronischer Kurzschlussschutz
Überlast- und Übertemperaturschutz
Leerlauffest
Schutzart: IP20
Schutzklasse II
SELV
Produktgarantie: 5 Jahre
bei empfohlener Betriebstemperatur

Zu erwartende Betriebslebensdauer
bei Betriebstemperaturen am t_c-Punkt

Betriebs-strom	Best.-Nr. alle Typen	
alle	60 °C*	70 °C
Std.	50.000	30.000

* empfohlene Betriebstemperatur

K3.2

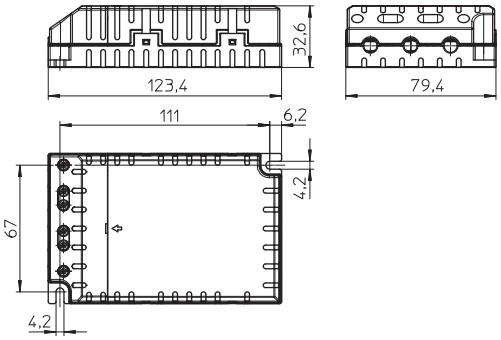

Max. Leistung W	Typ	**Best.-Nr.**	Spannung 50–60 Hz V	Netzstrom mA	Ausgangs-strom DC mA	Ausgangs-spannung DC V	Max. Spannung ohne Last DC (V)	Effizienz bei Volllast % (230 V)	Umgebungs-temperatur t_a °C	Gehäuse-temperatur t_c °C	Gewicht g
K3.2 – Abmessungen: 123,4x79,4x32,6 mm											
25	ECXe 500.093	**186363**	220–240	135–125	500 ±7,5 %	25–50	< 60	> 89	–20 bis 50	70	170
35	ECXe 700.094	**186364**	220–240	185–170	700 ±7,5 %	25–50	< 60	> 89	–20 bis 50	70	170
35	ECXe 1050.095	**186365**	220–240	185–170	1050 ±7,5 %	16–34	< 60	> 90	–20 bis 50	70	180

Die Werte in diesem Datenblatt können sich aufgrund technischer Innovationen verändern und werden ohne gesonderte Benachrichtigung vorgenommen.

LIGHTING SOLUTIONS
A member of the Panasonic group Panasonic
Vossloh-Schwabe Deutschland GmbH · Hohe Steinert 8 · 58509 Lüdenscheid · Deutschland · Tel. +49 (0) 23 51/10 10 · Fax +49 (0) 23 51/10 12 17 · www.vossloh-schwabe.com

ComfortLine LED-Treiber – dimmbar

700 mA / max. 30 W
1050 mA / max. 36 W

Elektrische Eigenschaften
Die LED-Module dürfen sekundärseitig nicht geschaltet werden.
Leistungsfaktor bei Volllast: > 0,9

Dimmeigenschaften (außer 186393)
Dimmung (analog) mit Phasenabschnittsdimmer
Mindestlast des Dimmers muss beachtet werden.
Kompatibilität des Dimmers und des Treibers prüfen, um Störeffekte und Geräuschentwicklung zu vermeiden.

Anschlusseigenschaften
Spannungsversorgung: 220–240 V ±10 %
Netzfrequenz: 50–60 Hz
Steckklemmen: 0,2–1,5 mm²

Sicherheitseigenschaften
Elektronischer Kurzschlussschutz
Überlastschutz
Leerlauffest
Schutzart: IP20
Schutzklasse II
SELV
Produktgarantie: 5 Jahre

Zu erwartende Betriebslebensdauer
bei Betriebstemperaturen am t_c-Punkt

Betriebs-strom	Best.-Nr. 186393		186394, 186395	
700 mA	65 °C	75°C	–	–
1050 mA	–	–	65 °C	75 °C
Std.	100.000	50.000	100.000	50.000

K35

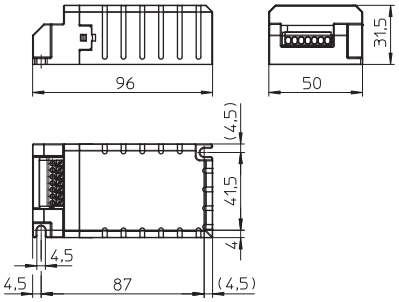

K35 mit Zugentlastung

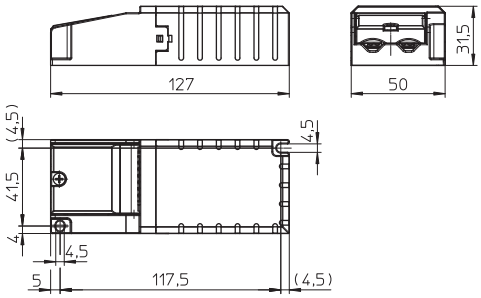

Max. Leistung W	Typ	**Best.-Nr.**	Spannung 50–60 Hz V	Netzstrom mA	Ausgangs-strom DC mA	Ausgangs-spannung DC V	Max. Spannung ohne Last DC (V)	Effizienz bei Volllast % (230 V)	Umgebungs-temperatur t_a °C	Gehäuse-temperatur t_c °C	Gewicht g
K35 – Abmessungen: 96x50x31,5 mm											
30	ECXe 700.112	**186393**	220–240	155–140	700 ±5 %	17–42	< 60	> 88	–25 bis 50	75	130
K35 – Dimmbar – Abmessungen: 96x50x31,5 mm											
36	ECXd 1050.113	**186394**	220–240	200–180	1050 ±10 %	18–36	< 60	> 85	–10 bis 40	75	140
K35 mit Zugentlastung – Dimmbar – Abmessungen: 127x50x31,5 mm											
36	ECXd 1050.113	**186395**	220–240	200–180	1050 ±10 %	18–36	< 60	> 85	–10 bis 40	75	155

Die Werte in diesem Datenblatt können sich aufgrund technischer Innovationen verändern und werden ohne gesonderte Benachrichtigung vorgenommen.

VS LIGHTING SOLUTIONS
A member of the Panasonic group Panasonic
Vossloh-Schwabe Deutschland GmbH · Hohe Steinert 8 · 58509 Lüdenscheid · Deutschland · Tel. +49 (0) 23 51/10 10 · Fax +49 (0) 23 51/10 12 17 · www.vossloh-schwabe.com

ComfortLine LED-Treiber

350 mA / max. 8,75 W

Elektrische Eigenschaften
Die LED-Module dürfen sekundärseitig nicht geschaltet werden.
Leistungsfaktor bei Volllast: > 0,6

Anschlusseigenschaften
Spannungsversorgung: 220–240 V ±10 %
Netzfrequenz: 50–60 Hz
Gleichspannungsbetrieb: 198–264 V DC, 0 Hz
(Absenkung auf 176 V bei verkürzter Lebensdauer möglich)
Schraubklemmen: 2,5 mm²

Sicherheitseigenschaften
Schutz gegen Netztransienten bis 1 kV (zwischen L und N)
Elektronischer Kurzschlussschutz
Überlastschutz
Leerlauffest
Schutzart: IP20
Schutzklasse II
SELV
Produktgarantie: 5 Jahre

Zu erwartende Betriebslebensdauer
bei Betriebstemperaturen am t_c-Punkt

Betriebs-strom	Best.-Nr. 186519	
350 mA	70 °C	80 °C
Std.	100.000	50.000

Besonderes Merkmal
Schutz gegen Netztransienten bis 1 kV (zwischen L und N)

K29

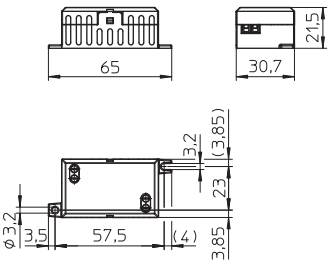

Max. Leistung W	Typ	Best.-Nr.	Spannung 0 Hz, 50–60 Hz V	Netzstrom mA	Ausgangs-strom DC mA	Ausgangs-spannung DC V	Max. Spannung ohne Last DC (V)	Effizienz bei Volllast % (230 V)	Umgebungs-temperatur t_a °C	Gehäuse-temperatur t_c °C	Gewicht g
K29 – Abmessungen: 65x30,7x21,5 mm											
8,75	ECXe 350.192	**186519**	176–264	60–39	350 ±5 %	3–25	26	> 78	–25 bis 50	80	35
			220–240	79–73							

Die Werte in diesem Datenblatt können sich aufgrund technischer Innovationen verändern und werden ohne gesonderte Benachrichtigung vorgenommen.

VS LIGHTING SOLUTIONS
A member of the Panasonic group Panasonic
Vossloh-Schwabe Deutschland GmbH · Hohe Steinert 8 · 58509 Lüdenscheid · Deutschland · Tel. +49 (0) 23 51/10 10 · Fax +49 (0) 23 51/10 12 17 · www.vossloh-schwabe.com

EasyLine LED-Treiber – dimmbar

150–700 mA / max. 6–36 W

Elektrische Eigenschaften
Die LED-Module dürfen sekundärseitig nicht geschaltet werden.
Leistungsfaktor bei Volllast: > 0,85

Dimmeigenschaften
Dimmung (analog) mit Phasenabschnittsdimmer möglich.
Mindestlast des Dimmers beachten
Kompatibilität des Dimmers und des Treibers prüfen, um Störeffekte und Geräuschentwicklung zu vermeiden.

Anschlusseigenschaften
Spannungsversorgung: 220–240 V ±10 %
Netzfrequenz: 50–60 Hz
Schraubklemmen: 0,5–2,5 mm²

Sicherheitseigenschaften
Elektronischer Kurzschlussschutz
Überlastschutz
Leerlauffest
Schutzart: IP20
Schutzklasse II
SELV
Produktgarantie: 5 Jahre
bei empfohlener Betriebstemperatur

Zu erwartende Betriebslebensdauer
bei Betriebstemperaturen am t_c-Punkt

Betriebs-strom	Best.-Nr. 186415, 186416, 186451		186505		186447, 186448, 186449, 186450	
alle	70 °C*	80 °C	65 °C*	75 °C	60 °C*	70 °C
Std.	50.000	30.000	50.000	30.000	50.000	30.000

* empfohlene Betriebstemperatur

K52

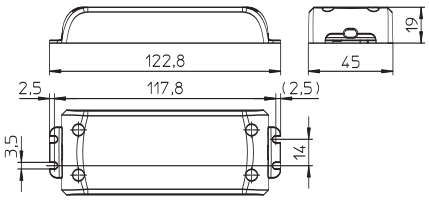

K53

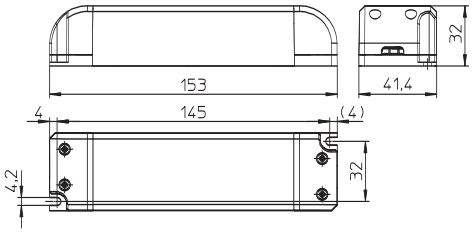

Max. Leistung W	Typ	**Best.-Nr.**	Spannung 50–60 Hz V	Netzstrom mA	Ausgangs-strom DC mA	Ausgangs-spannung DC V	Max. Spannung ohne Last DC V	Effizienz bei Volllast % (230 V)	Umgebungs-temperatur t_a °C	Gehäuse-temperatur t_c °C	Gewicht g
K52 – Abmessungen: 122,8x45x19 mm											
6	ECXd 150.151	**186447**	220–240	40–35	150 ±8 %	27–41	60	> 78	–15 bis 45	70	70
10	ECXd 500.152	**186448**	220–240	60–50	500 ±8 %	13–20	30	> 80	–15 bis 45	70	70
12	ECXd 250.153	**186449**	220–240	70–60	250 ±8 %	27–48	60	> 80	–15 bis 45	70	70
K53 – Abmessungen: 153x41,4x32 mm											
18	ECXd 350.130	**186415**	220–240	100–90	350 ±8 %	32–52	60	> 85	–15 bis 45	80	70
18	ECXd 700.134	**186450**	220–240	95–85	700 ±8 %	16–26	35	> 85	–15 bis 45	70	140
21	ECXd 500.186	**186505**	220–240	110–100	500 ±8 %	28–42	50	> 85	–15 bis 45	75	100
25	ECXd 700.131	**186416**	220–240	140–120	700 ±8 %	22–36	60	> 85	–15 bis 45	80	140
36	ECXd 700.155	**186451**	220–240	190–170	700 ±8 %	32–52	60	> 83	–15 bis 45	80	170

Die Werte in diesem Datenblatt können sich aufgrund technischer Innovationen verändern und werden ohne gesonderte Benachrichtigung vorgenommen.

VS LIGHTING SOLUTIONS
A member of the Panasonic group Panasonic
Vossloh-Schwabe Deutschland GmbH · Hohe Steinert 8 · 58509 Lüdenscheid · Deutschland · Tel. +49 (0) 23 51/10 10 · Fax +49 (0) 23 51/10 12 17 · www.vossloh-schwabe.com

EasyLine LED-Treiber

700 mA / max. 5,2 W
Für den Einbau in Anwendungen
gemäß EN 60335

Elektrische Eigenschaften
Die LED-Module dürfen sekundärseitig nicht geschaltet werden.
Leistungsfaktor bei Volllast: > 0,5

Anschlusseigenschaften
Spannungsversorgung: 220–240 V ±10 %
Netzfrequenz: 50–60 Hz
Vorkonfektionierte Anschlussleitungen
primärseitig: 2x0,75 mm², Länge: 180 mm
sekundärseitig: 2x0,5–0,75 mm², Länge: 180 mm

Sicherheitseigenschaften
Elektronischer Kurzschlussschutz
Überlastschutz
Leerlauffest
Schutzart: IP20
Schutzklasse II
SELV
Produktgarantie: 5 Jahre
bei empfohlener Betriebstemperatur

Zu erwartende Betriebslebensdauer
bei Betriebstemperaturen am t_c-Punkt

Betriebs-strom	Best.-Nr. 186458	
700 mA	60 °C*	70 °C
Std.	50.000	30.000

* empfohlene Betriebstemperatur

K51

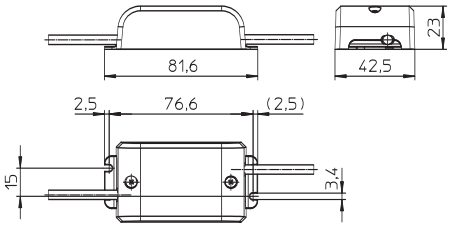

Max. Leistung W	Typ	**Best.-Nr.**	Spannung 50–60 Hz V	Netzstrom mA	Ausgangs-strom DC mA	Ausgangs-spannung DC V	Max. Spannung ohne Last DC (V)	Effizienz bei Volllast % (230 V)	Umgebungs-temperatur t_a °C	Gehäuse-temperatur t_c °C	Gewicht g
K51 – Abmessungen: 82x42,5x23 mm											
5,2	ECXe 700.161	**186458**	220–240	50–30	700 ± 8 %	2,8–7,4	< 60	> 70	–15 bis 45	70	45

Die Werte in diesem Datenblatt können sich aufgrund technischer Innovationen verändern und werden ohne gesonderte Benachrichtigung vorgenommen.

LIGHTING SOLUTIONS
A member of the Panasonic group Panasonic
Vossloh-Schwabe Deutschland GmbH · Hohe Steinert 8 · 58509 Lüdenscheid · Deutschland · Tel. +49 (0) 23 51/10 10 · Fax +49 (0) 23 51/10 12 17 · www.vossloh-schwabe.com

EasyLine LED-Treiber

350 mA / max. 7 W
700 mA / max. 5,6 W

Elektrische Eigenschaften
Die LED-Module dürfen sekundärseitig nicht geschaltet werden.
Leistungsfaktor bei Volllast: > 0,5

Anschlusseigenschaften
Spannungsversorgung: 220–240 V ±10 %
Netzfrequenz: 50–60 Hz
Vorkonfektionierte Anschlussleitungen
primärseitig: 2x0,75 mm², Länge: 180 mm
sekundärseitig: 2x0,5–0,75 mm², Länge: 180 mm

Sicherheitseigenschaften
Elektronischer Kurzschlussschutz
Überlastschutz
Leerlauffest
Schutzart: IP20
Schutzklasse II
SELV
Produktgarantie: 5 Jahre
bei empfohlener Betriebstemperatur

Zu erwartende Betriebslebensdauer
bei Betriebstemperaturen am t_c-Punkt

Betriebs-strom	Best.-Nr. alle Typen	
alle	65 °C*	75 °C
Std.	50.000	30.000

* empfohlene Betriebstemperatur

K51

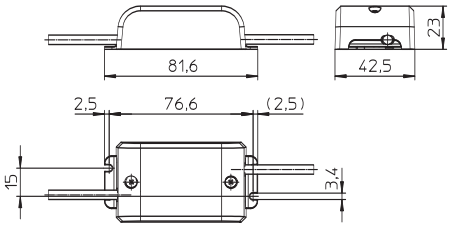

Max. Leistung W	Typ	**Best.-Nr.**	Spannung 50–60 Hz V	Netzstrom mA	Ausgangs-strom DC mA	Ausgangs-spannung DC V	Max. Spannung ohne Last DC (V)	Effizienz bei Volllast % (230 V)	Umgebungs-temperatur t_a °C	Gehäuse-temperatur t_c °C	Gewicht g
K51 – Abmessungen: 81,6x42,5x23 mm											
5,6	ECXe 700.081	**186348**	220–240	45–30	700 ±5 %	2,8–8	< 60	> 70	–15 bis 45	75	45
7	ECXe 350.079	**186342**	220–240	50–36	350 ±5 %	8,4–20	< 60	> 70	–15 bis 45	75	45

Die Werte in diesem Datenblatt können sich aufgrund technischer Innovationen verändern und werden ohne gesonderte Benachrichtigung vorgenommen.

LIGHTING SOLUTIONS
A member of the Panasonic group Panasonic
Vossloh-Schwabe Deutschland GmbH · Hohe Steinert 8 · 58509 Lüdenscheid · Deutschland · Tel. +49 (0) 23 51/10 10 · Fax +49 (0) 23 51/10 12 17 · www.vossloh-schwabe.com

EasyLine LED-Treiber

500 mA / max. 12 W
Diese LED-Konstantstromtreiber sind für den Einsatz in der Wohnraumbeleuchtung konzipiert.

Elektrische Eigenschaften
Die LED-Module dürfen sekundärseitig nicht geschaltet werden.
Leistungsfaktor bei Volllast: > 0,9

Anschlusseigenschaften
Spannungsversorgung: 220–240 V ±10 %
Netzfrequenz: 50–60 Hz
Schraubklemmen: 0,5–2,5 mm²

Sicherheitseigenschaften
Elektronischer Kurzschlussschutz
Überlastschutz
Leerlauffest
Schutzart: IP20
Schutzklasse II
SELV
Produktgarantie: 5 Jahre
bei empfohlener Betriebstemperatur

Zu erwartende Betriebslebensdauer
bei Betriebstemperaturen am t_c-Punkt

Betriebs-strom	Best.-Nr. 186508	
350 mA	–	–
500 mA	60 °C*	70 °C
Std.	50.000	30.000

* empfohlene Betriebstemperatur

K52

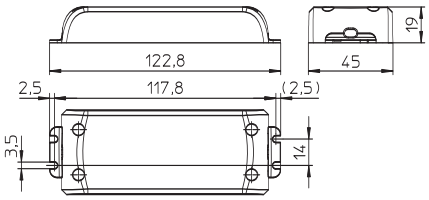

Max. Leistung W	Typ	**Best.-Nr.**	Spannung 50–60 Hz V	Netzstrom mA	Ausgangs-strom DC mA	Ausgangs-spannung DC V	Max. Spannung ohne Last DC (V)	Effizienz bei Volllast % (230 V)	Umgebungs-temperatur t_a °C	Gehäuse-temperatur t_c °C	Gewicht g
K52 – Abmessungen: 122,8x45x19 mm											
12	ECXe 500.189	**186508**	220–240	64–58	500 ±5 %	8–24	< 60	> 85	–15 bis 45	70	65

Die Werte in diesem Datenblatt können sich aufgrund technischer Innovationen verändern und werden ohne gesonderte Benachrichtigung vorgenommen.

VS LIGHTING SOLUTIONS
A member of the Panasonic group Panasonic
Vossloh-Schwabe Deutschland GmbH · Hohe Steinert 8 · 58509 Lüdenscheid · Deutschland · Tel. +49 (0) 23 51/10 10 · Fax +49 (0) 23 51/10 12 17 · www.vossloh-schwabe.com

EasyLine LED-Treiber

350 mA / max. 12,6 W und 20 W
500 mA / max. 15 W
700 mA / max. 20,3 W und 25,2 W
Diese LED-Konstantstromtreiber sind für den Einsatz in der Wohnraumbeleuchtung konzipiert.

Elektrische Eigenschaften
Die LED-Module dürfen sekundärseitig nicht geschaltet werden.
Leistungsfaktor bei Volllast: > 0,5 bzw.
> 0,95 (186353)

Anschlusseigenschaften
Spannungsversorgung: 220–240 V ±10 %
Netzfrequenz: 50–60 Hz
Schraubklemmen: 0,5–2,5 mm²

Sicherheitseigenschaften
Elektronischer Kurzschlussschutz
Überlastschutz
Leerlauffest
Schutzart: IP20
Schutzklasse II
SELV
Produktgarantie: 5 Jahre
bei empfohlener Betriebstemperatur

Zu erwartende Betriebslebensdauer
bei Betriebstemperaturen am t_c-Punkt

Betriebs-strom	Best.-Nr. 186341, 186431		186349		186350		186353	
350 mA	65 °C*	75 °C	–	–	–	–	–	–
500 mA	–	–	65 °C*	75 °C	–	–	–	–
700 mA	–	–	–	–	65 °C*	75 °C	60 °C*	70 °C
Std.	50.000	30.000	50.000	30.000	50.000	30.000	50.000	30.000

* empfohlene Betriebstemperatur

K52

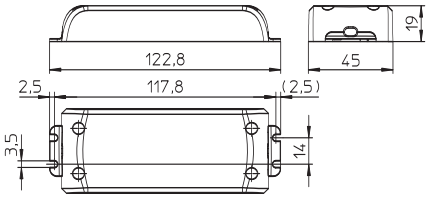

K54

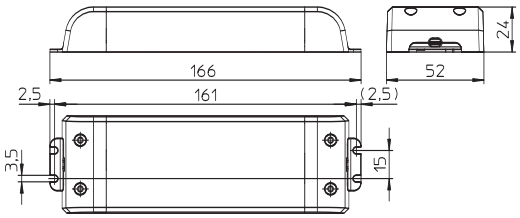

Max. Leistung W	Typ	**Best.-Nr.**	Spannung 50–60 Hz V	Netzstrom mA	Ausgangs-strom DC mA	Ausgangs-spannung DC V	Max. Spannung ohne Last DC (V)	Effizienz bei Volllast % (230 V)	Umgebungs-temperatur t_a °C	Gehäuse-temperatur t_c °C	Gewicht g
K52 – Abmessungen: 122,8x45x19 mm											
12,6	ECXe 350.078	**186341**	220–240	100–70	350 ±5 %	8,4–36	< 60	> 83	–15 bis 45	75	65
15	ECXe 500.082	**186349**	220–240	90–70	500 ±5 %	8–30	< 60	> 83	–15 bis 45	75	70
20	ECXe 350.142	**186431**	220–240	190–170	350 ±5 %	18–57	< 63	> 85	–15 bis 45	75	140
20,3	ECXe 700.083	**186350**	220–240	115–100	700 ±5 %	8–29	< 60	> 83	–15 bis 45	75	70
K54 – Abmessungen: 166x52x24 mm											
25,2	ECXe 700.086	**186353**	220–240	130–115	700 ±8 %	22–36	< 60	> 88	–15 bis 45	70	140

Die Werte in diesem Datenblatt können sich aufgrund technischer Innovationen verändern und werden ohne gesonderte Benachrichtigung vorgenommen.

VS LIGHTING SOLUTIONS
A member of the Panasonic group Panasonic
Vossloh-Schwabe Deutschland GmbH · Hohe Steinert 8 · 58509 Lüdenscheid · Deutschland · Tel. +49 (0) 23 51/10 10 · Fax +49 (0) 23 51/10 12 17 · www.vossloh-schwabe.com

EasyLine LED-Treiber

700 mA / max. 31 W
1050 mA / max. 47 W
Diese LED-Konstantstromtreiber sind für den Einsatz in der Wohnraumbeleuchtung konzipiert.

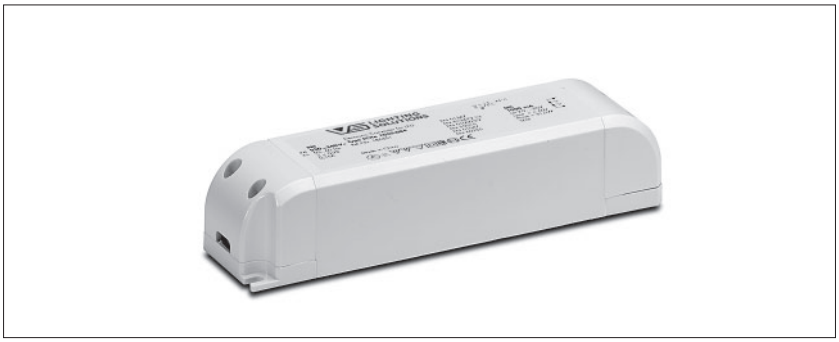

Elektrische Eigenschaften
Die LED-Module dürfen sekundärseitig nicht geschaltet werden.
Leistungsfaktor bei Volllast: > 0,95

Anschlusseigenschaften
Spannungsversorgung: 220–240 V ±10 %
Netzfrequenz: 50–60 Hz
Schraubklemmen: 0,5–2,5 mm²

Sicherheitseigenschaften
Elektronischer Kurzschlussschutz
Überlastschutz
Leerlauffest
Schutzart: IP20
Schutzklasse II
SELV
Produktgarantie: 5 Jahre
bei empfohlener Betriebstemperatur

Zu erwartende Betriebslebensdauer
bei Betriebstemperaturen am t_c-Punkt

Betriebs-strom	Best.-Nr. 186501		186502	
700 mA	65 °C*	75 °C	–	–
1050 mA	–	–	70 °C*	80 °C
Std.	50.000	30.000	50.000	30.000

* empfohlene Betriebstemperatur

K55

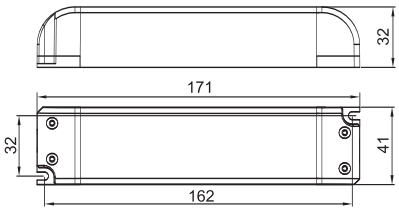

Max. Leistung W	Typ	**Best.-Nr.**	Spannung 50–60 Hz V	Netzstrom mA	Ausgangs-strom DC mA	Ausgangs-spannung DC V	Max. Spannung ohne Last DC (V)	Effizienz bei Volllast % (230 V)	Umgebungs-temperatur t_a °C	Gehäuse-temperatur t_c °C	Gewicht g
K55 – Abmessungen: 171x41x32 mm											
31	ECXe 700.182	**186501**	220–240	160–140	700 ±8 %	30–45	< 55	> 87	–15 bis 45	75	110
47	ECXe 1050.183	**186502**	220–240	245–215	1050 ±8 %	27–45	< 57	> 89	–15 bis 45	80	110

Die Werte in diesem Datenblatt können sich aufgrund technischer Innovationen verändern und werden ohne gesonderte Benachrichtigung vorgenommen.

VS LIGHTING SOLUTIONS
A member of the Panasonic group Panasonic
Vossloh-Schwabe Deutschland GmbH · Hohe Steinert 8 · 58509 Lüdenscheid · Deutschland · Tel. +49 (0) 23 51/10 10 · Fax +49 (0) 23 51/10 12 17 · www.vossloh-schwabe.com

EasyLine LED-Treiber

350–1050 mA / max. 30–60 W
Diese LED-Konstantstromtreiber sind für den Einsatz in der Wohnraumbeleuchtung konzipiert.

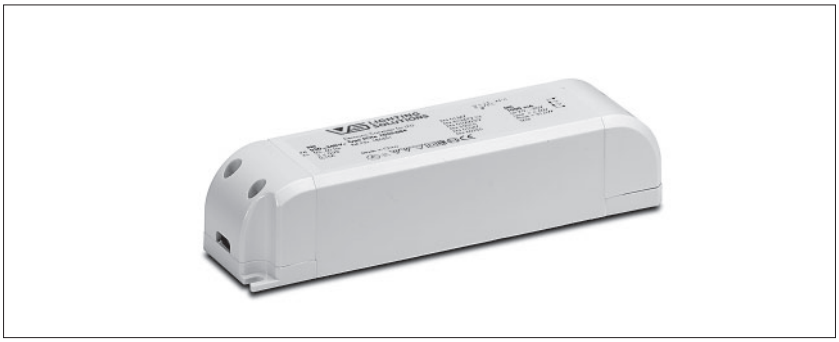

Elektrische Eigenschaften
Die LED-Module dürfen sekundärseitig nicht geschaltet werden.
Leistungsfaktor bei Volllast: > 0,95

Anschlusseigenschaften
Spannungsversorgung: 220–240 V ±10 %
Netzfrequenz: 50–60 Hz
Schraubklemmen: 0,5–2,5 mm²

Sicherheitseigenschaften
Elektronischer Kurzschlussschutz
Überlastschutz
Leerlauffest
Schutzart: IP20
Schutzklasse II
SELV
Produktgarantie: 5 Jahre
bei empfohlener Betriebstemperatur

Zu erwartende Betriebslebensdauer
bei Betriebstemperaturen am t_c-Punkt

Betriebs-strom	Best.-Nr. 186430		186351, 186522		186548	
350 mA	60 °C*	70 °C	–	–	–	–
750 mA	–	–	–	–	65 °C*	75 °C
1050 mA	–	–	65 °C*	75 °C	–	–
Std.	50.000	30.000	50.000	30.000	50.000	30.000

* empfohlene Betriebstemperatur

K53

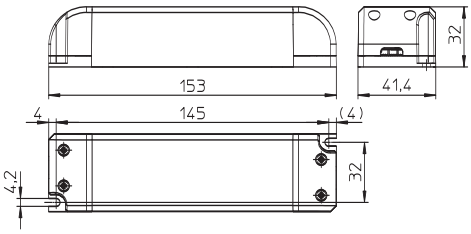

K55

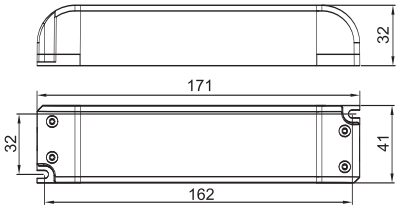

Max. Leistung W	Typ	**Best.-Nr.**	Spannung 50–60 Hz V	Netzstrom mA	Ausgangs-strom DC mA	Ausgangs-spannung DC V	Max. Spannung ohne Last DC (V)	Effizienz bei Volllast % (230 V)	Umgebungs-temperatur t_a °C	Gehäuse-temperatur t_c °C	Gewicht g
K53 – Abmessungen: 153x41,4x32 mm											
30	ECXe 350.141	**186430**	220–240	160–140	350 ±6 %	57–86	< 90	> 89	–15 bis 45	70	200
31,5	ECXe 1050.084	**186351**	220–240	150–145	1050 ±6 %	20–30	< 60	> 88	–15 bis 45	75	140
K55 – Abmessungen: 171x41x32 mm											
60	ECXe 700.206	**186548**	220–240	320–294	700 ±8 %	43–86	< 120	> 85	–15 bis 45	75	180
60	ECXe 1050.183	**186522**	220–240	320–294	1050 ±8 %	40–58	< 70	> 85	–15 bis 45	75	180

Die Werte in diesem Datenblatt können sich aufgrund technischer Innovationen verändern und werden ohne gesonderte Benachrichtigung vorgenommen.

VS LIGHTING SOLUTIONS
A member of the Panasonic group Panasonic
Vossloh-Schwabe Deutschland GmbH · Hohe Steinert 8 · 58509 Lüdenscheid · Deutschland · Tel. +49 (0) 23 51/10 10 · Fax +49 (0) 23 51/10 12 17 · www.vossloh-schwabe.com

PrimeLine LED-Treiber – dimmbar mit wählbarem Strom

350–1050 mA / max. 150 W
Die elektronischen LED-Konstantstromtreiber sind speziell für den Einsatz in der Straßenbeleuchtung geeignet.

Elektrische Eigenschaften
Die LED-Module dürfen sekundärseitig nicht geschaltet werden.
Leistungsfaktor bei Volllast: > 0,95
Konstanter Lichtstrom

Dimmeigenschaften
Die Dimmung wird über ein analoges Dimmsignal auf den Nominalstrom erreicht.
Dimmbereich: 10 bis 100 %
Ist kein Dimmsignal angelegt beträgt die Helligkeit 100 %.

Programmierbarkeit
Der Ausgangsstrom kann zwischen 350 mA und 1050 mA in 1 mA-Schritten frei programmiert werden (Werkseinstellung: 350 mA).
Für die Programmierung ist der iProgrammer (Best.-Nr. 186428) und ein PC mit entsprechender VS-Software erforderlich.

Anschlusseigenschaften
Spannungsversorgung: 220–240 V
Netzfrequenz: 50–60 Hz
Vorkonfektionierte Anschlussleitung:
primärseitig: 0,75 mm², Länge: 300 mm
sekundärseitig: 0,75 mm², Länge: 300 mm

Sicherheitseigenschaften
Schutz gegen Netztransienten bis 6 kV (zwischen L und N)
Doppelt isoliert
Elektronischer Kurzschlussschutz
Überlastschutz
Leerlauffest
Schutzart: IP65
Schutzklasse II
Thermische Absicherung der LED-Module über NTC-Schnittstelle zur Stromreduzierung bei Erreichen von kritischen Temperaturen
Produktgarantie: 5 Jahre

1–10 V

Zu erwartende Betriebslebensdauer
bei Betriebstemperaturen am t_C-Punkt

Betriebs-strom	Best.-Nr. alle Typen	
350–1050 mA	70 °C	80 °C
Std.	100.000	50.000

M47

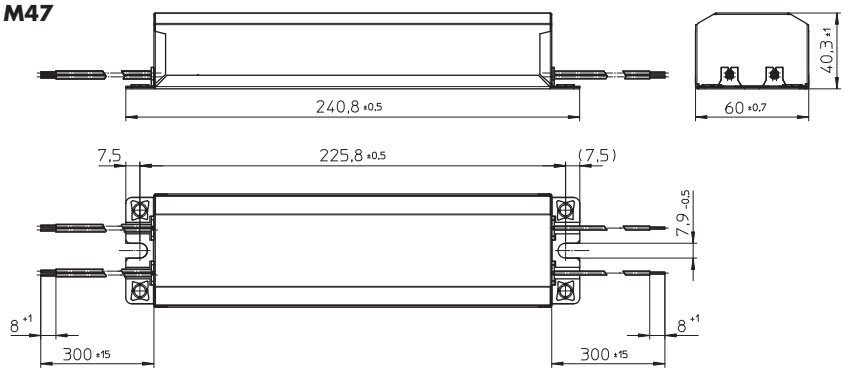

Max. Leistung W	Typ	Best.-Nr.	Spannung 50–60 Hz V	Netzstrom mA	Ausgangsstrom DC mA	Ausgangs-spannung* DC V	Max. Spannung ohne Last DC (V)	Effizienz bei Volllast % (230 V)	Umgebungs-temperatur t_a °C	Gehäuse-temperatur t_c °C	Gewicht g
Abmessungen: 240,8x60x40,3 mm											
150	ECXd 1050G.146	**186442**	220–240	757–694	350–1050 ±5 %	85–260	< 310	> 91	–40 bis 60	80	1050

* Abhängig vom eingestellten Ausgangsstrom

Die Werte in diesem Datenblatt können sich aufgrund technischer Innovationen verändern und werden ohne gesonderte Benachrichtigung vorgenommen.

VS LIGHTING SOLUTIONS
A member of the Panasonic group Panasonic
Vossloh-Schwabe Deutschland GmbH · Hohe Steinert 8 · 58509 Lüdenscheid · Deutschland · Tel. +49 (0) 23 51/10 10 · Fax +49 (0) 23 51/10 12 17 · www.vossloh-schwabe.com

ComfortLine LED-Treiber – zur Leistungsreduzierung

700/400 mA / max. 150 W
Die elektronischen LED-Konstantstromtreiber sind speziell für den Einsatz in der Straßenbeleuchtung. Sie ermöglichen eine einfache Realisierung der Leistungsreduzierung.
Über Zuschaltung einer Phase kann zwischen 700 mA und 400 mA geschaltet werden.

Elektrische Eigenschaften
Die LED-Module dürfen sekundärseitig nicht geschaltet werden.
Leistungsfaktor bei Volllast: > 0,95

Leistungsreduzierung
Der nominale Ausgangsstrom wird durch das Zuschalten der Steuerphase (L_{ST}) auf 57 % reduziert (analoge Stufendimmung). Durch den Anschluss von L (schwarz) und L_{ST} (orange) an die Netzspannung wird die Leistungsreduzierung durch den verringerten Ausgangsstrom realisiert. Wenn diese Funktion nicht eingesetzt wird, sollte eine zusätzliche Klemme in der Leuchte vorgesehen werden, um die L_{ST}-Leitung zu fixieren.

Anschlusseigenschaften
Spannungsversorgung: 220–277 V ±10 %
Netzfrequenz: 50–60 Hz
K37: Steckklemmen: 0,75–2,5 mm²
K37 mit Zugentlastung:
Vorkonfektionierte Anschlussleitung:
primärseitig: 5x1 mm², 200 mm
sekundärseitig: 2x1,5 mm², 200 mm
Für den unabhängigen Betrieb geeignet, wenn ein entsprechender Verbinder gemäß EN 60598 verwendet wird.

Sicherheitseigenschaften
Schutz gegen Netztransienten bis 3 kV (zwischen L und N) und bis 4 kV (zwischen L, N und PE)
Elektronischer Kurzschlussschutz
Überlast- und Übertemperaturschutz
Leerlauffest
Schutzart: IP20 oder IP66 (K37 mit Zugentlastung)
Schutzklasse I
Produktgarantie: 5 Jahre

Zu erwartende Betriebslebensdauer
bei Betriebstemperaturen am t_C-Punkt

Betriebs-strom	Best.-Nr. alle Typen	
alle	65 °C	75 °C
Std.	100.000	50.000

K37

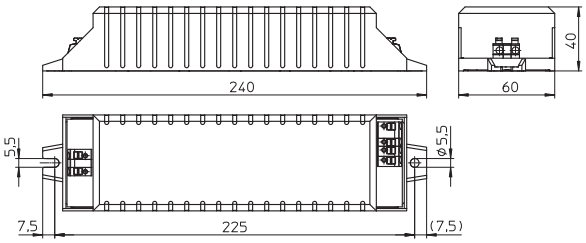

K37 mit Zugentlastung

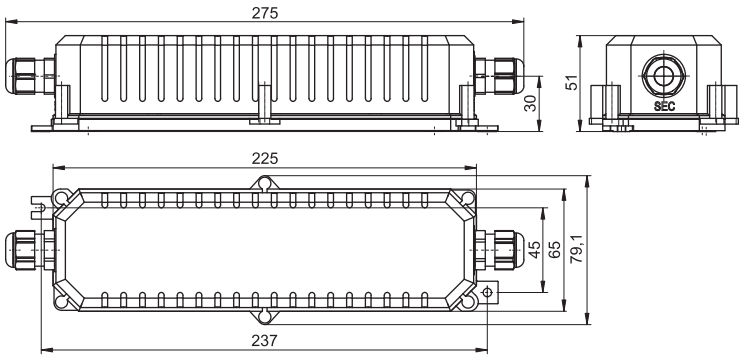

Max. Leistung W	Typ	**Best.-Nr.**	Spannung 50–60 Hz V	Netzstrom mA	Ausgangs-strom DC mA	Ausgangs-spannung DC V	Max. Spannung ohne Last DC (V)	Effizienz bei Volllast % (230 V)	Umgebungs-temperatur t_a °C	Gehäuse-temperatur t_c °C	Gewicht g
K37 – Abmessungen: 240x60x40 mm											
150	ECXd 700.023	**186202**	220–277	735–585	700 +5/–10 %	48–215	445	> 93	–40 bis 60	75	440
					400 +5/–10 %	48–375					
K37 mit Zugentlastung – Abmessungen: 275x79,1x51 mm											
150	ECXd 700.023	**186203**	220–277	735–585	700 +5/–10 %	48–215	445	> 93	–40 bis 60	75	560
					400 +5/–10 %	48–375					

Die Leistungsumschaltung kann mit den VS-Leistungsumschaltern PR12 K LC und PR12 K D realisiert werden.
Die Leistungsumschalter beschalten den 230 V-Leistungsreduzierungseeingang des LED-Treibers in einer Leuchte.

Die Werte in diesem Datenblatt können sich aufgrund technischer Innovationen verändern und werden ohne gesonderte Benachrichtigung vorgenommen.

VS LIGHTING SOLUTIONS
A member of the Panasonic group Panasonic
Vossloh-Schwabe Deutschland GmbH · Hohe Steinert 8 · 58509 Lüdenscheid · Deutschland · Tel. +49 (0) 23 51/10 10 · Fax +49 (0) 23 51/10 12 17 · www.vossloh-schwabe.com

ComfortLine LED-Treiber – dimmbar

700 mA / max. 75, 100 und 150 W
Die elektronischen LED-Konstantstromtreiber sind speziell für den Einsatz in der Straßenbeleuchtung geeignet.

Elektrische Eigenschaften
Die LED-Module dürfen sekundärseitig nicht geschaltet werden.
Leistungsfaktor bei Volllast: > 0,9

Dimmeigenschaften
Die Dimmung wird über ein analoges Dimmsignal auf den Nominalstrom erreicht.
Dimmbereich: 10 bis 100 %.
Ist kein Dimmsignal angelegt beträgt die Helligkeit 100 %.

Anschlusseigenschaften
Spannungsversorgung: 120–277 V ±10 %
Netzfrequenz: 50–60 Hz
Vorkonfektionierte Anschlussleitung:
primärseitig: 2x0,75 mm²
sekundärseitig: 4x0,75 mm²

Sicherheitseigenschaften
Schutz gegen Netztransienten bis 6 kV (zwischen L und N)
Elektronischer Kurzschlussschutz
Überlastschutz
Übertemperaturschutz (186402)
Leerlauffest
Schutzart: IP65
Schutzklasse II
Produktgarantie: 5 Jahre

Zu erwartende Betriebslebensdauer
bei Betriebstemperaturen am t_c-Punkt

Betriebs-strom	Best.-Nr. 186400, 186402		186401	
700 mA	75 °C	85 °C	70 °C	80 °C
Std.	100.000	50.000	100.000	50.000

1–10V

LiCS OUTDOOR

M59.1

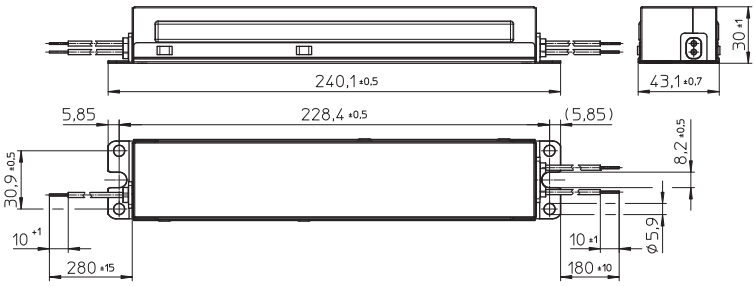

M59.2

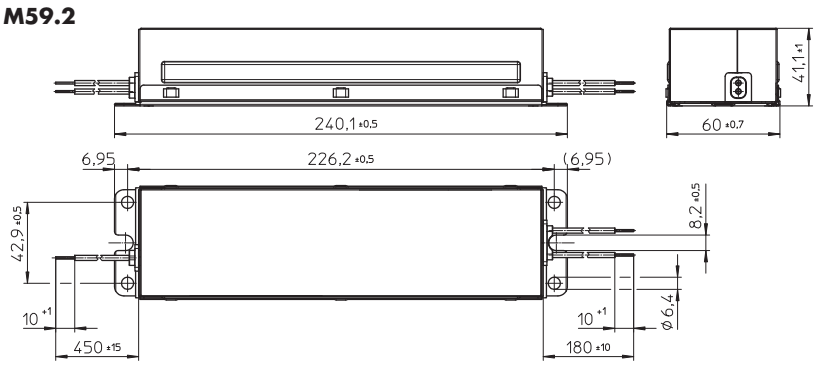

Max. Leistung W	Typ	**Best.-Nr.**	Spannung 50–60 Hz V	Netzstrom mA	Ausgangs-strom DC mA	Ausgangs-spannung DC V	Max. Spannung ohne Last DC (V)	Effizienz bei Volllast % (230 V)	Umgebungs-temperatur t_a °C	Gehäuse-temperatur t_c °C	Gewicht g
M59.1 – Abmessungen: 240,1x43,1x30 mm											
75	ECXd 700G.117	**186400**	120–277	700–304	700 ±5 %	54–107	< 250	> 88	–40 bis 55	85	625
M59.2 – Abmessungen: 240,1x60x41,1 mm											
100	ECXd 700G.118	**186401**	120–277	917–398	700 ±5 %	70–143	< 250	> 88	–40 bis 55	80	1070
150	ECXd 700G.119	**186402**	120–277	1363–591	700 ±5 %	107–214	< 250	> 88	–40 bis 55	85	1070

Die Werte in diesem Datenblatt können sich aufgrund technischer Innovationen verändern und werden ohne gesonderte Benachrichtigung vorgenommen.

VS LIGHTING SOLUTIONS
A member of the Panasonic group Panasonic
Vossloh-Schwabe Deutschland GmbH · Hohe Steinert 8 · 58509 Lüdenscheid · Deutschland · Tel. +49 (0) 23 51/10 10 · Fax +49 (0) 23 51/10 12 17 · www.vossloh-schwabe.com

ComfortLine LED-Treiber – dimmbar

1050 mA / max. 60 W
Die elektronischen LED-Konstantstromtreiber sind speziell für den Einsatz in der Straßenbeleuchtung geeignet.

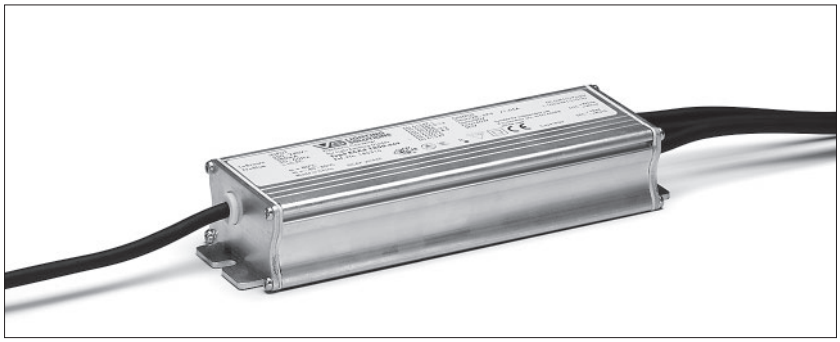

Elektrische Eigenschaften
Die LED-Module dürfen sekundärseitig nicht geschaltet werden.
Leistungsfaktor bei Volllast: > 0,96

Dimmeigenschaften
Die Dimmung wird über ein analoges Dimmsignal auf den Nominalstrom erreicht.
Dimmbereich: 10 bis 100 %
Ist kein Dimmsignal angelegt beträgt die Helligkeit 100 %.

Anschlusseigenschaften
Spannungsversorgung: 220–240 V ±10 %
Netzfrequenz: 50–60 Hz
Vorkonfektionierte Anschlussleitung:
primärseitig: 2x0,75 mm², Länge: 300 mm
sekundärseitig: 6x0,75 mm², Länge: 300 mm

Sicherheitseigenschaften
Schutz gegen Netztransienten bis 4 kV (zwischen L und N)
Elektronischer Kurzschlussschutz
Überlastschutz
Leerlauffest
Schutzart: IP67
Schutzklasse II
SELV
Produktgarantie: 5 Jahre

Zu erwartende Betriebslebensdauer
bei Betriebstemperaturen am t_c-Punkt

Betriebs-strom	Best.-Nr. 186316	
1050 mA	70 °C	80 °C
Std.	100.000	50.000

1–10V

LiCS OUTDOOR

M57

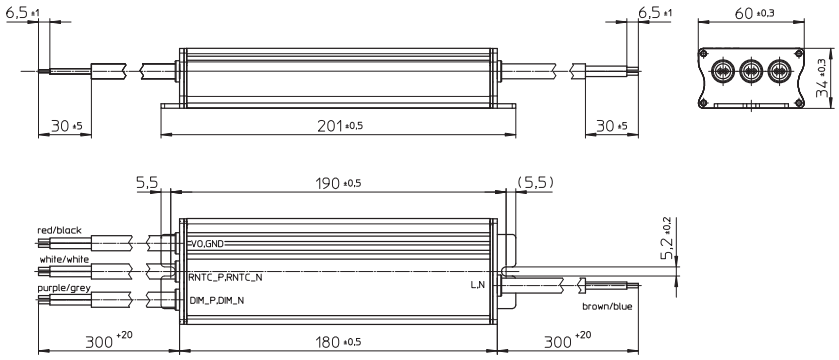

Max. Leistung W	Typ	**Best.-Nr.**	Spannung 50–60 Hz V	Netzstrom mA	Ausgangs-strom DC mA	Ausgangs-spannung DC V	Max. Spannung ohne Last DC (V)	Effizienz bei Volllast % (230 V)	Umgebungs-temperatur t_a °C	Gehäuse-temperatur t_c °C	Gewicht g
M57 – Abmessungen: 201x60x34 mm											
60	ECXd 1050.069	**186316**	220–240	310–280	1050 ±5 %	28–57	< 60	> 88	–40 bis 50	80	730

Die Werte in diesem Datenblatt können sich aufgrund technischer Innovationen verändern und werden ohne gesonderte Benachrichtigung vorgenommen.

VS LIGHTING SOLUTIONS
A member of the Panasonic group Panasonic
Vossloh-Schwabe Deutschland GmbH · Hohe Steinert 8 · 58509 Lüdenscheid · Deutschland · Tel. +49 (0) 23 51/10 10 · Fax +49 (0) 23 51/10 12 17 · www.vossloh-schwabe.com

ComfortLine LED-Treiber – dimmbar

700 mA / max. 38,5 W
Die elektronischen LED-Konstantstromtreiber sind speziell für den Einsatz in der Straßenbeleuchtung geeignet.

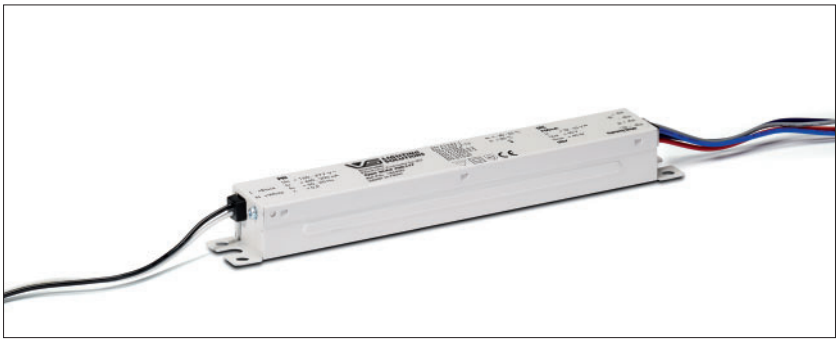

Elektrische Eigenschaften
Die LED-Module dürfen sekundärseitig nicht geschaltet werden.
Leistungsfaktor bei Volllast: > 0,96

Dimmeigenschaften
Die Dimmung wird über ein analoges Dimmsignal auf den Nominalstrom erreicht.
Dimmbereich: 10 bis 100 %.
Ist kein Dimmsignal angelegt beträgt die Helligkeit 100 %.

Anschlusseigenschaften
Spannungsversorgung: 120–277 V ±10 %
Netzfrequenz: 50–60 Hz
Vorkonfektionierte Anschlussleitung:
primärseitig: 2x0,75 mm², Länge: 228 mm
sekundärseitig: 4x0,75 mm², Länge: 228 mm

Sicherheitseigenschaften
Schutz gegen Netztransienten bis 6 kV (zwischen L und N)
Elektronischer Kurzschlussschutz
Überlastschutz
Leerlauffest
Schutzart: IP54
Schutzklasse II
SELV
Produktgarantie: 5 Jahre

Zu erwartende Betriebslebensdauer
bei Betriebstemperaturen am t_C-Punkt

Betriebs-strom	Best.-Nr. 186490	
700 mA	70 °C	80 °C
Std.	100.000	50.000

1–10V

LiCS OUTDOOR

M59

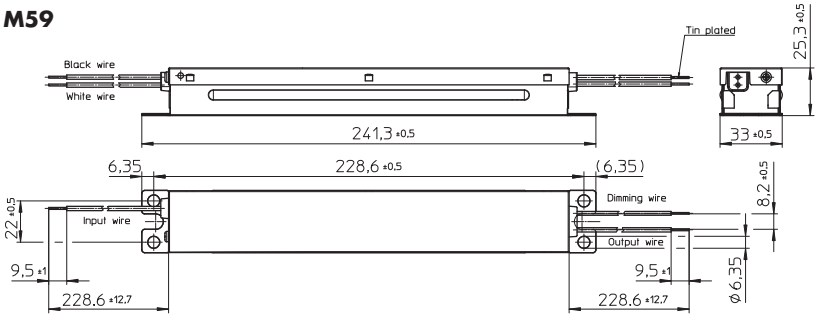

Max. Leistung W	Typ	**Best.-Nr.**	Spannung 50–60 Hz V	Netzstrom mA	Ausgangs-strom DC mA	Ausgangs-spannung DC V	Max. Spannung ohne Last DC (V)	Effizienz bei Volllast % (230 V)	Umgebungs-temperatur t_a °C	Gehäuse-temperatur t_C °C	Gewicht g
M59 – Abmessungen: 241,3x33x25,3 mm											
38,5	ECXd 700G.177	**186490**	120–277	440–200	700 ±5 %	32–55	60	> 85	–30 bis 55	80	398

Die Werte in diesem Datenblatt können sich aufgrund technischer Innovationen verändern und werden ohne gesonderte Benachrichtigung vorgenommen.

VS LIGHTING SOLUTIONS
A member of the Panasonic group Panasonic
Vossloh-Schwabe Deutschland GmbH · Hohe Steinert 8 · 58509 Lüdenscheid · Deutschland · Tel. +49 (0) 23 51/10 10 · Fax +49 (0) 23 51/10 12 17 · www.vossloh-schwabe.com

ComfortLine LED-Treiber – zur Leistungsreduzierung

700/400 mA / max. 75, 100 und 150 W
Die elektronischen LED-Konstantstromtreiber sind speziell für den Einsatz in der Straßenbeleuchtung. Sie ermöglichen eine einfache Realisierung der Leistungsreduzierung.
Über Zuschaltung einer Phase kann zwischen 700 mA und 400 mA geschaltet werden.

Elektrische Eigenschaften
Die LED-Module dürfen sekundärseitig nicht geschaltet werden.
Leistungsfaktor bei Volllast: > 0,9

Anschlusseigenschaften
Spannungsversorgung: 120–277 V ±10 %
Netzfrequenz: 50–60 Hz
Vorkonfektionierte Anschlussleitung:
primärseitig: 3x0,75 mm²,
sekundärseitig: 2x0,75 mm²

Leistungsreduzierung
Der nominale Ausgangsstrom wird durch das Zuschalten der Steuerphase (LST) auf 57 % reduziert.
Durch den Anschluss von L (schwarz) und LST (orange) an die Netzspannung wird die Leistungsreduzierung durch den verringerten Ausgangsstrom realisiert. Wenn diese Funktion nicht eingesetzt wird, sollte eine zusätzliche Klemme in der Leuchte vorgesehen werden, um die LST-Leitung zu fixieren.

Sicherheitseigenschaften
Schutz gegen Netztransienten bis 6 kV (zwischen L und N)
Elektronischer Kurzschlussschutz
Überlastschutz
Leerlauffest
Schutzart: IP65
Schutzklasse II
Produktgarantie: 5 Jahre

Zu erwartende Betriebslebensdauer
bei Betriebstemperaturen am t_c-Punkt

Betriebs-strom	Best.-Nr. 186397, 186509		186398	
700 mA	75 °C	85 °C	70 °C	80 °C
Std.	100.000	50.000	100.000	50.000

M59.1

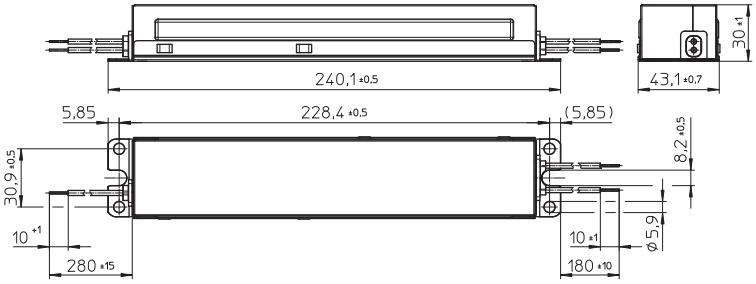

M59.2

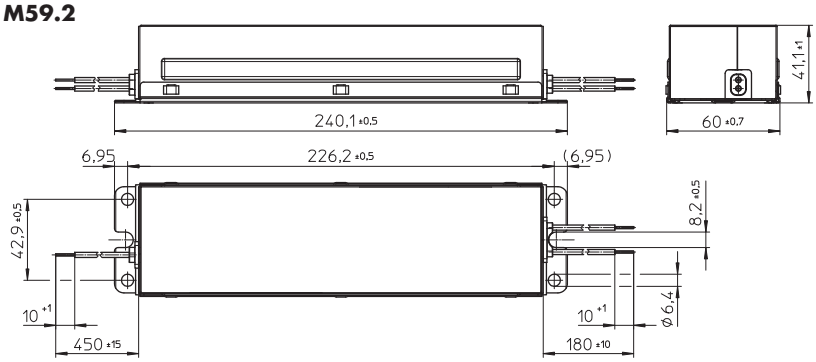

Max. Leistung W	Typ	**Best.-Nr.**	Spannung 50–60 Hz V	Netzstrom mA	Ausgangs-strom DC mA	Ausgangs-spannung DC V	Max. Spannung ohne Last DC (V)	Effizienz bei Volllast % (230 V)	Umgebungs-temperatur t_a °C	Gehäuse-temperatur t_c °C	Gewicht g
M59.1 – Abmessungen: 240,1x43,1x30 mm											
75	ECXe 700G.114	**186397**	120–277	700–304	700 ±5 % 400 ±5 %	54–107	< 250	> 88	–40 bis 55	85	625
M59.2 – Abmessungen: 240,1x60x41,1 mm											
100	ECXe 700G.115	**186398**	120–277	917–398	700 ±5 % 400 ±5 %	70–143	< 250	> 88	–40 bis 55	80	1070
150	ECXe 700G.190	**186509**	120–277	1363–591	700 ±5 % 400 ±5 %	107–214	< 250	> 88	–40 bis 55	85	1070

Die Werte in diesem Datenblatt können sich aufgrund technischer Innovationen verändern und werden ohne gesonderte Benachrichtigung vorgenommen.

VS LIGHTING SOLUTIONS
A member of the Panasonic group Panasonic
Vossloh-Schwabe Deutschland GmbH · Hohe Steinert 8 · 58509 Lüdenscheid · Deutschland · Tel. +49 (0) 23 51/10 10 · Fax +49 (0) 23 51/10 12 17 · www.vossloh-schwabe.com

ComfortLine LED-Treiber

700 mA / max. 38,5 W
Die elektronischen LED-Konstantstromtreiber sind speziell für den Einsatz in der Straßenbeleuchtung geeignet.

Elektrische Eigenschaften
Die LED-Module dürfen sekundärseitig nicht geschaltet werden.
Leistungsfaktor bei Volllast: > 0,9

Anschlusseigenschaften
Spannungsversorgung: 120–277 V ±10 %
Netzfrequenz: 50–60 Hz
Vorkonfektionierte Anschlussleitung:
primärseitig: 2x0,75 mm², Länge: 228 mm
sekundärseitig: 2x0,75 mm², Länge: 228 mm

Sicherheitseigenschaften
Schutz gegen Netztransienten bis 6 kV (zwischen L und N)
Elektronischer Kurzschlussschutz
Überlastschutz
Leerlauffest
Schutzart: IP54
Schutzklasse II
SELV
Produktgarantie: 5 Jahre

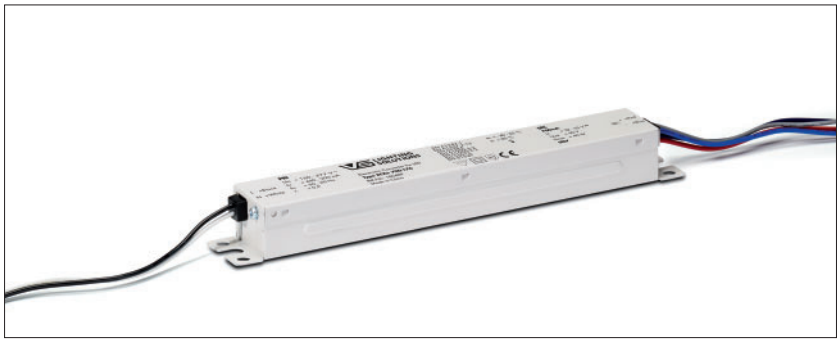

Zu erwartende Betriebslebensdauer
bei Betriebstemperaturen am t_c-Punkt

Betriebs-strom	Best.-Nr. 186489	
700 mA	70 °C	80 °C
Std.	100.000	50.000

M59

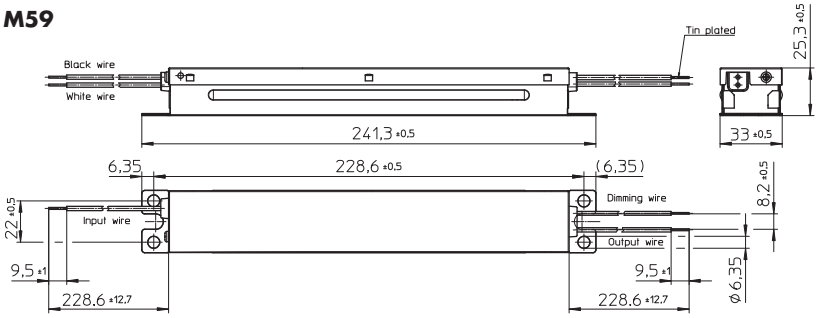

Max. Leistung W	Typ	**Best.-Nr.**	Spannung 50–60 Hz V	Netzstrom mA	Ausgangs-strom DC mA	Ausgangs-spannung DC V	Max. Spannung ohne Last DC (V)	Effizienz bei Volllast % (230 V)	Umgebungs-temperatur t_a °C	Gehäuse-temperatur t_c °C	Gewicht g
M59 – Abmessungen: 241,3x33x25,3 mm											
38,5	ECXe 700G.176	**186489**	120–277	440–200	700 ±5 %	32–55	60	> 85	–30 bis 55	80	393

Die Werte in diesem Datenblatt können sich aufgrund technischer Innovationen verändern und werden ohne gesonderte Benachrichtigung vorgenommen.

VS LIGHTING SOLUTIONS
A member of the Panasonic group Panasonic
Vossloh-Schwabe Deutschland GmbH · Hohe Steinert 8 · 58509 Lüdenscheid · Deutschland · Tel. +49 (0) 23 51/10 10 · Fax +49 (0) 23 51/10 12 17 · www.vossloh-schwabe.com

ComfortLine LED-Treiber

700 mA / max. 150 W
Die elektronischen LED-Konstantstromtreiber sind speziell für den Einsatz in der Straßenbeleuchtung geeignet.

Elektrische Eigenschaften
Die LED-Module dürfen sekundärseitig nicht geschaltet werden.
Leistungsfaktor bei Volllast: > 0,9

Anschlusseigenschaften
Spannungsversorgung: 120–277 V ±10 %
Netzfrequenz: 50–60 Hz
Vorkonfektionierte Anschlussleitung:
primärseitig: 2x0,75 mm², Länge: 450 mm
sekundärseitig: 2x0,75 mm², Länge: 180 mm

Sicherheitseigenschaften
Schutz gegen Netztransienten bis 6 kV (zwischen L und N)
Elektronischer Kurzschlussschutz
Überlast- und Übertemperaturschutz
Leerlauffest
Schutzart: IP65
Schutzklasse II
Produktgarantie: 5 Jahre

Zu erwartende Betriebslebensdauer
bei Betriebstemperaturen am t_c-Punkt

Betriebs-strom	Best.-Nr. 186399	
700 mA	75 °C	85 °C
Std.	100.000	50.000

M59.2

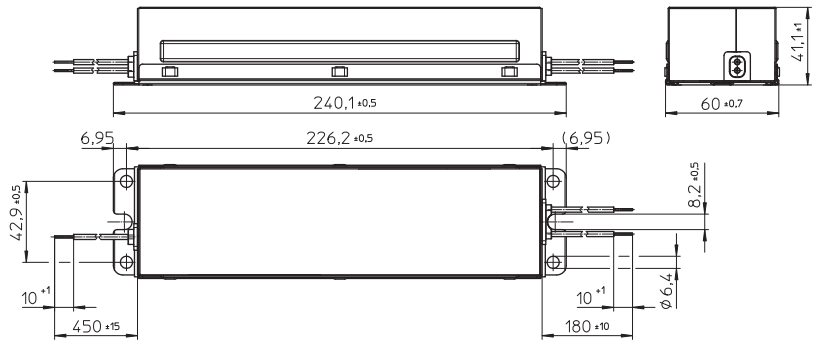

Max. Leistung W	Typ	**Best.-Nr.**	Spannung 50–60 Hz V	Netzstrom mA	Ausgangs-strom DC mA	Ausgangs-spannung DC V	Max. Spannung ohne Last DC (V)	Effizienz bei Volllast % (230 V)	Umgebungs-temperatur t_a °C	Gehäuse-temperatur t_c °C	Gewicht g
M59.2 – Abmessungen: 240,1x60x41,1 mm											
150	ECXe 700G.116	**186399**	120–277	1363–591	700 ±5 %	107–214	< 250	> 88	–40 bis 55	85	1070

Die Werte in diesem Datenblatt können sich aufgrund technischer Innovationen verändern und werden ohne gesonderte Benachrichtigung vorgenommen.

VS LIGHTING SOLUTIONS
A member of the Panasonic group Panasonic
Vossloh-Schwabe Deutschland GmbH · Hohe Steinert 8 · 58509 Lüdenscheid · Deutschland · Tel. +49 (0) 23 51/10 10 · Fax +49 (0) 23 51/10 12 17 · www.vossloh-schwabe.com

ComfortLine LED-Treiber – dimmbar

700 mA / max. 112 W
1050 mA / max. 126 W
Mit 12 V-Schnittstelle

Die elektronischen LED-Konstantstromtreiber sind für den Einsatz in der Hallenbeleuchtung geeignet.

Elektrische Eigenschaften

Die LED-Module dürfen sekundärseitig nicht geschaltet werden.
Leistungsfaktor bei Volllast: > 0,95
Standby-Verlust: < 0,5 W

Dimmeigenschaften

Die Dimmung wird über ein PWM-Signal auf den Nominalstrom erreicht.
Dimmbereich: 3 bis 100 %
Ist kein Dimmsignal angelegt beträgt die Helligkeit 100 %.

Anschlusseigenschaften

Spannungsversorgung: 220–240 V ±10 %
Netzfrequenz: 50–60 Hz
Gleichspannungsbetrieb: 198–264 V DC, 0 Hz
(Absenkung auf 176 V bei verkürzter Lebensdauer möglich)
Steckklemmen: 0,2–1,5 mm²

Sicherheitseigenschaften

Elektronischer Kurzschlussschutz
Überlast- und Übertemperatur-schutz
Leerlauffest
Schutzart: IP20
Schutzklasse I
Thermische Absicherung der LED-Module über NTC-Schnittstelle zur Stromreduzierung bei Erreichen von kritischen Temperaturen
Produktgarantie: 5 Jahre

NTC auf LED-Modul 10 kΩ (Typ Nurata NCP18XH103J03RB)	
R (kΩ)	Nominalstrom (%)
10	100
< 1,49	60
< 1,13	0 (aus)

Zu erwartende Betriebslebensdauer

bei Betriebstemperaturen am t_C-Punkt

Betriebs-strom	Best.-Nr. 186299		186303		186300		186304	
700 mA	60 °C	70 °C	–	–	70 °C	80 °C	–	–
1050 mA	–	–	65 °C	75 °C	–	–	80 °C	90 °C
Std.	100.000	50.000	100.000	50.000	100.000	50.000	100.000	50.000

M36

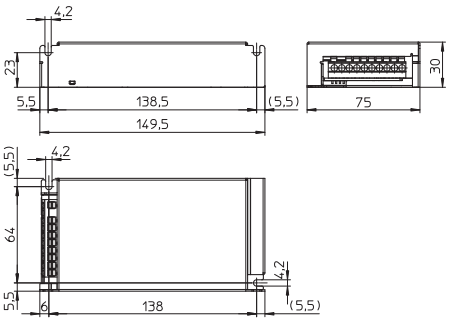

K38 mit Zugentlastung

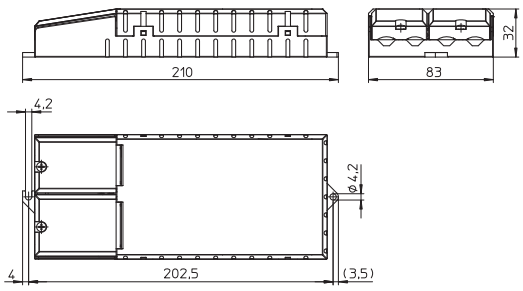

Max. Leistung W	Typ	Best.-Nr.	Spannung 0 Hz, 50–60 Hz V	Netzstrom mA	Ausgangs-strom DC mA	Ausgangs-spannung DC V	Max. Spannung ohne Last DC (V)	Effizienz bei Volllast % (230 V)	12 V-Schnittstelle max. 2 W	Umgebungs-temperatur t_a °C	Gehäuse-temperatur t_c °C	Ge-wicht g
M36 – Abmessungen: 149,5x75x30 mm												
112	ECXd 700.058	**186299**	198–264	595–445	700 ±5 %	85–160	< 450	> 91	ja	–25 bis 50	70	288
			220–240	550–510								
126	ECXd 1050.060	**186303**	198–264	660–495	1050 ±5 %	85–120	< 450	> 91	ja	–25 bis 50	75	288
			220–240	630–590								
K38 mit Zugentlastung – Abmessungen: 210x83x32 mm												
112	ECXd 700.058	**186300**	198–264	595–445	700 ±5 %	85–160	< 450	> 91	ja	–25 bis 50	80	335
			220–240	550–510								
126	ECXd 1050.060	**186304**	198–264	660–495	1050 ±5 %	85–120	< 450	> 91	ja	–25 bis 50	90	335
			220–240	630–590								

Die Werte in diesem Datenblatt können sich aufgrund technischer Innovationen verändern und werden ohne gesonderte Benachrichtigung vorgenommen.

VS LIGHTING SOLUTIONS
A member of the Panasonic group Panasonic
Vossloh-Schwabe Deutschland GmbH · Hohe Steinert 8 · 58509 Lüdenscheid · Deutschland · Tel. +49 (0) 23 51/10 10 · Fax +49 (0) 23 51/10 12 17 · www.vossloh-schwabe.com

ComfortLine LED-Treiber – dimmbar und einstellbar

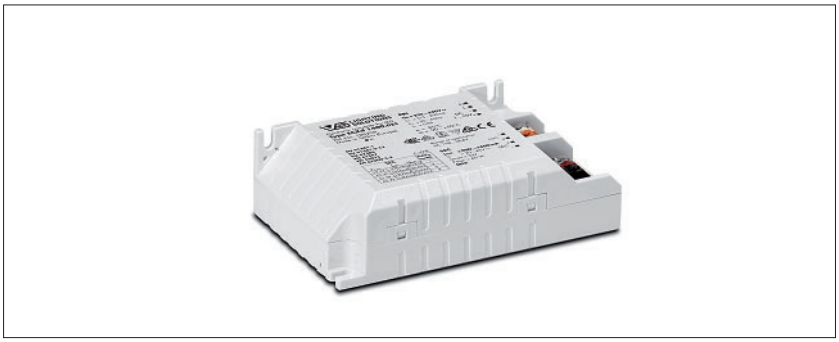

900/1050/1200/1400 mA / max. 60,2 W
Der Ausgangsstrom kann über einen Stellknopf auf 900 mA (1), 1050 mA (2), 1200 mA (3) oder 1400 mA (4) eingestellt werden.

Elektrische Eigenschaften
Die LED-Module dürfen sekundärseitig nicht geschaltet werden.
Leistungsfaktor bei Volllast: > 0,95

Dimmeigenschaften
Die Dimmung erfolgt über ein PWM-Signal.
Dimmbereich: 3 bis 100 %
Ist kein Dimmsignal angelegt beträgt die Helligkeit 100 %.

Anschlusseigenschaften
Spannungsversorgung: 220–240 V ±10 %
Netzfrequenz: 50–60 Hz
Gleichspannungsbetrieb: 198–264 V DC, 0 Hz
Steckklemmen: 0,2–1,5 mm²
(NTC-Schnittstelle: 0,2–0,5 mm²)

Sicherheitseigenschaften
Elektronischer Kurzschlussschutz
Überlastschutz
Leerlauffest
Schutzart: IP20
Schutzklasse I
SELV
Thermische Absicherung der LED-Module über NTC-Schnittstelle zur Stromreduzierung bei Erreichen von kritischen Temperaturen
Produktgarantie: 5 Jahre

NTC auf LED-Modul 220 kΩ	
R (kΩ)	Nominalstrom (%)
34	100
27	60
16	0 (aus)

1–10V

LiCS OUTDOOR

Zu erwartende Betriebslebensdauer
bei Betriebstemperaturen am t_c-Punkt

Betriebs-strom	Best.-Nr. 186208	
alle	75 °C	85 °C
Std.	100.000	50.000

K3

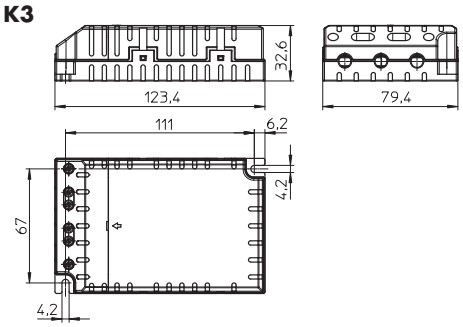

Max. Leistung W	Typ	**Best.-Nr.**	Spannung 0 Hz, 50–60 Hz V	Netzstrom mA	Ausgangsstrom DC mA	Ausgangs-spannung DC V	Max. Spannung ohne Last DC (V)	Effizienz bei Volllast % (230 V)	Umgebungs-temperatur t_a °C	Gehäuse-temperatur t_c °C	Gewicht g
K3 – Abmessungen: 123,4x79,4x33 mm											
38,7/ 45,1/ 51,6/ 60,2	ECXd 1400.025	**186208**	198–264 220–240	315–290 350–265	900 +5/–10 %/ 1050 +5/–10 %/ 1200 +5/–10 %/ 1400 +5/–10 %	20–43	< 52	> 85	–20 bis 50	85	230

Die Werte in diesem Datenblatt können sich aufgrund technischer Innovationen verändern und werden ohne gesonderte Benachrichtigung vorgenommen.

VS LIGHTING SOLUTIONS
A member of the Panasonic group Panasonic
Vossloh-Schwabe Deutschland GmbH · Hohe Steinert 8 · 58509 Lüdenscheid · Deutschland · Tel. +49 (0) 23 51/10 10 · Fax +49 (0) 23 51/10 12 17 · www.vossloh-schwabe.com

ComfortLine LED-Treiber – dimmbar und einstellbar

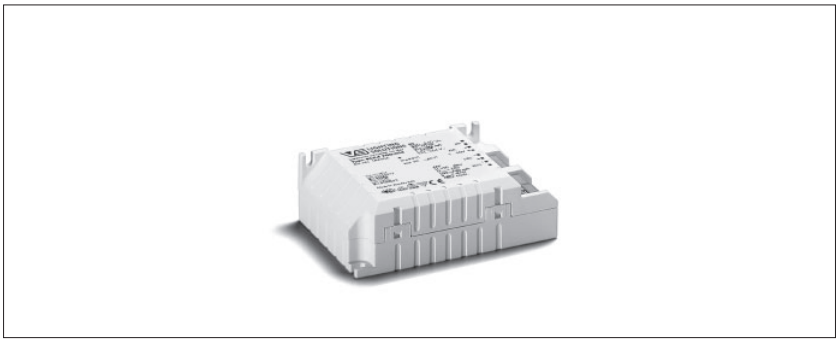

350/500/600/700 mA / max. 39,9 W
Der Ausgangsstrom kann über einen Stellknopf auf 350 mA (1), 500 mA (2), 600 mA (3) oder 700 mA (4) eingestellt werden.

Elektrische Eigenschaften
Die LED-Module dürfen sekundärseitig nicht geschaltet werden.
Leistungsfaktor bei Volllast: 0,95

Dimmeigenschaften
Die Dimmung erfolgt über ein PWM-Signal.
Dimmbereich: 3 bis 100 %
Ist kein Dimmsignal angelegt beträgt die Helligkeit 100 %.

Anschlusseigenschaften
Spannungsversorgung: 220–240 V ±10 %
Netzfrequenz: 50–60 Hz
Gleichspannungsbetrieb: 176–264 V DC, 0 Hz
Steckklemmen: 0,2–1,5 mm²
(NTC-Schnittstelle: 0,2–0,5 mm²)

Sicherheitseigenschaften
Elektronischer Kurzschlussschutz
Überspannungsschutz: 2 kV gem. EN 5100-4-5
Überlastschutz
Leerlauffest
Schutzart: IP20
Schutzklasse II
SELV
Thermische Absicherung der LED-Module über NTC-Schnittstelle zur Stromreduzierung bei Erreichen von kritischen Temperaturen
Produktgarantie: 5 Jahre

NTC auf LED-Modul 220 kΩ	
R (kΩ)	Nominalstrom (%)
34	100
27	60
16	0 (aus)

1–10V

LiCS OUTDOOR

Zu erwartende Betriebslebensdauer
bei Betriebstemperaturen am t_c-Punkt

Betriebs-strom	Best.-Nr. Alle Typen	
alle	70 °C	80 °C
Std.	100.000	50.000

K2

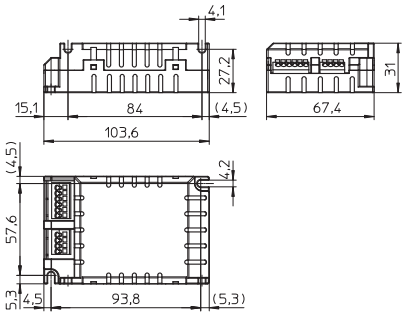

Max. Leistung W	Typ	Best.-Nr.	Spannung 0 Hz, 50–60 Hz V	Netzstrom mA	Ausgangs-strom DC mA	Ausgangs-spannung DC V	Max. Spannung ohne Last DC (V)	Effizienz bei Volllast % (230 V)	Umgebungs-temperatur t_a °C	Gehäuse-temperatur t_c °C	Gewicht g
K2 – Abmessungen: 103,6x67,4x31 mm											
19,95/ 28,5/ 34,2/ 39,9	ECXd 700.024	**186581**	176–264	265–175	350 +5/–10 %/	20–57	60	> 85	–20 bis 50	80	190
			220–240	220–200	500 +5/–10 %/ 600 +5/–10 %/ 700 +5/–10 %						

Die Werte in diesem Datenblatt können sich aufgrund technischer Innovationen verändern und werden ohne gesonderte Benachrichtigung vorgenommen.

VS LIGHTING SOLUTIONS
A member of the Panasonic group Panasonic
Vossloh-Schwabe Deutschland GmbH · Hohe Steinert 8 · 58509 Lüdenscheid · Deutschland · Tel. +49 (0) 23 51/10 10 · Fax +49 (0) 23 51/10 12 17 · www.vossloh-schwabe.com

ComfortLine LED-Treiber

700 mA / max. 112 W
1050 mA / max. 126 W
Mit 12 V-Schnittstelle

Die elektronischen LED-Konstantstromtreiber sind für den Einsatz in der Hallenbeleuchtung.

Elektrische Eigenschaften

Die LED-Module dürfen sekundärseitig nicht geschaltet werden.
Leistungsfaktor bei Volllast: > 0,95

Anschlusseigenschaften

Spannungsversorgung: 220–240 V ±10 %
Netzfrequenz: 50–60 Hz
Gleichspannungsbetrieb: 198–264 V DC, 0 Hz
(Absenkung auf 176 V bei verkürzter Lebensdauer möglich)
Steckklemmen: 0,2–1,5 mm²

Sicherheitseigenschaften

Elektronischer Kurzschlussschutz
Überlast- und Übertemperaturschutz
Leerlauffest
Schutzart: IP20
Schutzklasse I
Thermische Absicherung der LED-Module über NTC-Schnittstelle zur Stromreduzierung bei Erreichen von kritischen Temperaturen
Produktgarantie: 5 Jahre

NTC auf LED-Modul 10 kΩ (Typ Nurata NCP18XH103J03RB)	
R (kΩ)	Nominalstrom (%)
10	100
< 1,49	60
< 1,13	0 (aus)

Zu erwartende Betriebslebensdauer

bei Betriebstemperaturen am t_C-Punkt

Betriebs-strom	Best.-Nr. 186297		186301		186298		186302	
700 mA	60 °C	70 °C	–	–	70 °C	80 °C	–	–
1050 mA	–	–	65 °C	75 °C	–	–	80 °C	90 °C
Std.	100.000	50.000	100.000	50.000	100.000	50.000	100.000	50.000

M36

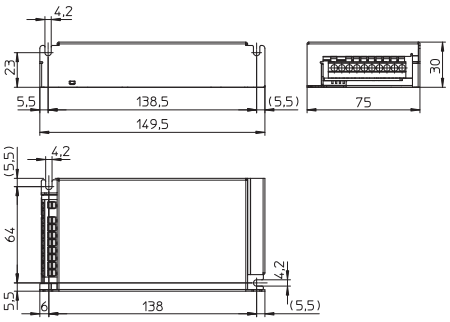

K38 mit Zugentlastung

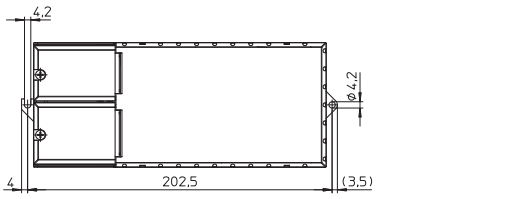

Max. Leistung W	Typ	Best.-Nr.	Spannung 0 Hz, 50–60 Hz V	Netzstrom mA	Ausgangs-strom DC mA	Ausgangs-spannung DC V	Max. Spannung ohne Last DC (V)	Effizienz bei Volllast % (230 V)	12 V-Schnittstelle max. 2 W	Umgebungs-temperatur t_a °C	Gehäuse-temperatur t_c °C	Ge-wicht g
M36 – Abmessungen: 149,5x75x30 mm												
112	ECXe 700.057	**186297**	198–264	595–445	700 ±5 %	85–160	< 450	> 91	ja	–25 bis 50	70	288
			220–240	550–510								
126	ECXe 1050.059	**186301**	198–264	660–495	1050 ±5 %	85–120	< 450	> 91	ja	–25 bis 50	75	288
			220–240	630–590								
K38 mit Zugentlastung – Abmessungen: 210x83x32 mm												
112	ECXe 700.057	**186298**	198–264	595–445	700 ±5 %	85–160	< 450	> 91	ja	–25 bis 50	80	335
			220–240	550–510								
126	ECXe 1050.059	**186302**	198–264	660–495	1050 ±5 %	85–120	< 450	> 91	ja	–25 bis 50	90	335
			220–240	630–590								

Die Werte in diesem Datenblatt können sich aufgrund technischer Innovationen verändern und werden ohne gesonderte Benachrichtigung vorgenommen.

VS LIGHTING SOLUTIONS
A member of the Panasonic group Panasonic
Vossloh-Schwabe Deutschland GmbH · Hohe Steinert 8 · 58509 Lüdenscheid · Deutschland · Tel. +49 (0) 23 51/10 10 · Fax +49 (0) 23 51/10 12 17 · www.vossloh-schwabe.com

iProgrammer

Zur Programmierung von LED-Treibern
Mit Hilfe des iProgrammers ist es möglich, LED-Treiber mit der 3C-Funktion zu konfigurieren.

Auf Basis von DALI-Befehlen lassen sich bei allen VS-LED-Treibern, die mit dem "3C"-Symbol versehen sind, diverse Funktionen einstellen. Es kann zum Beispiel ein exakt ausgewählter Strom eingestellt werden. Auch können Programmierfunktionen für den Straßenbeleuchtungsbereich übertragen werden.
Einzelne Konfigurationsschritte entnehmen Sie bitte dem Handbuch auf der Produktseite unter www.vossloh-schwabe.com

Technische Merkmale
Schnittstelle zur Konfiguration: DALI
Umgebungstemperatur t_a: 5 bis 50 °C
Steckklemmen: 0,2–1,5 mm²
Schutzart: IP20

Anschlüsse
Netzanschluss: 220–240 V AC/50–60 Hz
Max. Leistungsaufnahme: 5 W
USB 2.0

Software-Download
Auf der Produktseite unter www.vossloh-schwabe.com

Funktionen
Programmierung von "3C"-LED-Treibern

K3.2

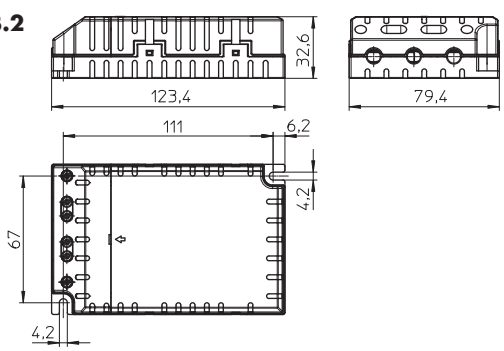

Anschluss

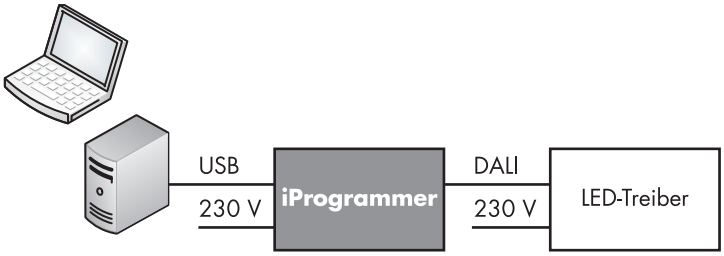

Typ	**Best.-Nr.**	Anschluss zum PC/Laptop	Funktionen	Abmessungen mm (LxBxH)	Gewicht g
iProgrammer	**186428**	USB 2.0	Programmierung von "3C"-LED-Treibern	123,4x79,4x32,6	135

Die Werte in diesem Datenblatt können sich aufgrund technischer Innovationen verändern und werden ohne gesonderte Benachrichtigung vorgenommen.

LIGHTING SOLUTIONS
A member of the Panasonic group Panasonic
Vossloh-Schwabe Deutschland GmbH · Hohe Steinert 8 · 58509 Lüdenscheid · Deutschland · Tel. +49 (0) 23 51/10 10 · Fax +49 (0) 23 51/10 12 17 · www.vossloh-schwabe.com